Miele

Инструкция по эксплуатации, монтажу и гарантия качества

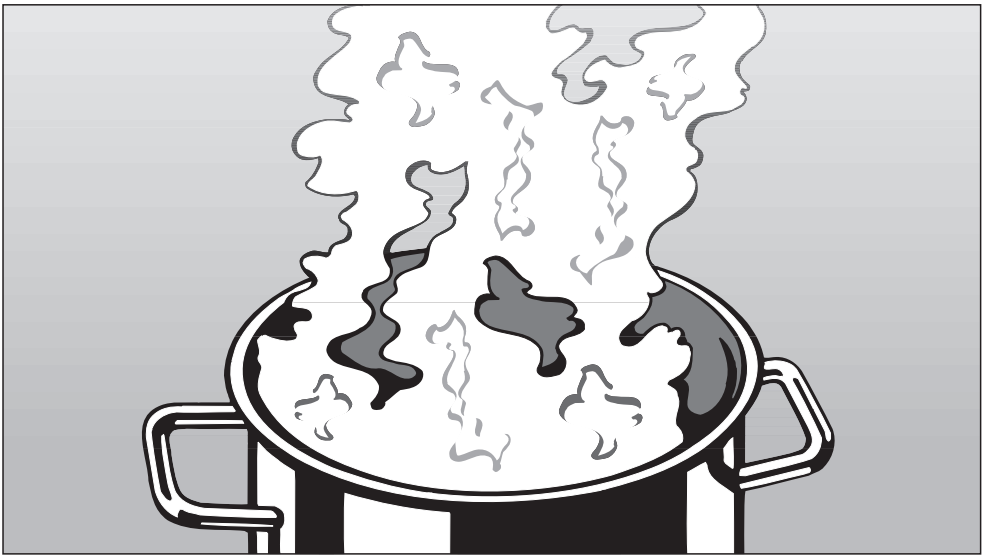

Кухонная вытяжка DA 416-4, DA 419-4

До установки, подключения и подготовки к работе **обязательно** прочтите данную инструкцию по эксплуатации.
Вы обезопасите себя и предотвратите повреждения прибора.

ru - RU, UA, KZ

M.-Nr. 09 266 670

Содержание

Ваш вклад в охрану окружающей среды 3
Указания по безопасности и предупреждения 4
Описание прибора 10
Описание работы прибора 12
Эксплуатация 13
Включение вентилятора ⏻ 13
Выбор уровня мощности – / + ... 13
Местное освещение ☼ 14
Чистка и уход 15
Корпус 15
Жироулавливающий фильтр 16
Установка / замена угольного фильтра 18
Замена галогенных ламп 19
Размеры прибора 20
Расстояние между варочной поверхностью и вытяжкой (S) 21
Монтаж 23
Инструкция по монтажу 23
Защитная пленка 23
Демонтаж 23
Материал для монтажа 24
Воздуховод 26
Заслонка для предотвращения образования конденсата 27
Шумоподавитель 28
Электроподключение 29
Работа вытяжки с модулем управления DSM 400 30
Использование изолированных управляющих контактов 30
Подключение кнопочного выключателя с подсветом 30
Сервисная служба 31
Сертификат (только для РФ) 31
Технические характеристики 32
Гарантия качества товара 33

Утилизация транспортной упаковки

Упаковка защищает прибор от повреждений при транспортировке. Материалы, используемые при изготовлении упаковки, безопасны для окружающей среды и легко утилизируемы, поэтому они подлежат переработке.

Возвращение упаковки для ее вторичной переработки приводит к экономии сырья и уменьшению количества отходов. Просим Вас по возможности сдать упаковку в пункт приема вторсырья.

Части упаковки (например, пленка, стиропор) могут представлять опасность для детей. Существует опасность удушья! Храните упаковку в недоступном для детей месте и утилизируйте ее как можно быстрее.

Утилизация отслужившего прибора

Отслужившие электрические и электронные приборы часто содержат ценные компоненты. В то же время материалы приборов содержат вредные вещества, необходимые для работы и безопасности техники. При неправильном обращении с отслужившими приборами или их попадании в бытовой мусор такие вещества могут нанести вред здоровью человека и окружающей среде. Поэтому не рекомендуется выбрасывать отслужившие приборы вместе с обычным бытовым мусором.

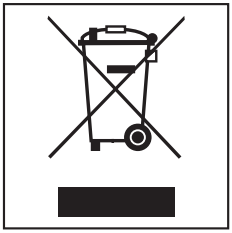

Рекомендуем Вам сдать отслуживший прибор в пункт приема и утилизации электрических и электронных приборов.

До момента отправления на утилизацию отслуживший прибор должен храниться в безопасном для детей состоянии.

Эта вытяжка отвечает нормам технической безопасности. Однако ее ненадлежащее использование может привести к травмам персонала и материальному ущербу.

Прежде чем начать эксплуатацию вытяжки, внимательно прочтите данную инструкцию. В ней содержатся важные сведения по монтажу, технике безопасности, эксплуатации и техобслуживанию вытяжки. Вы обезопасите себя и избежите повреждений прибора.

Бережно храните данную инструкцию и, по возможности, передайте ее следующему владельцу прибора.

Надлежащее использование

▶ Эта вытяжка предназначена для использования в домашнем хозяйстве или подобных условиях, например

- в магазинах, офисах и подобных рабочих условиях
- в загородных домах
- клиентами в отелях, мотелях, пансионатах и других соответствующих заведениях.

▶ Используйте вытяжку только для домашних нужд для удаления и очистки воздуха от испарений, которые остаются после приготовления пищи.

▶ Вытяжка не предназначена для использования вне помещений.

▶ Все другие возможности применения недопустимы. Miele не несет ответственности за повреждения, которые могут возникнуть вследствие применения не по назначению или неправильного обслуживания.

▶ Лицам, которые по состоянию здоровья или из-за отсутствия опыта и соответствующих знаний не могут уверенно управлять вытяжкой, не рекомендуется ее эксплуатация без присмотра или руководства со стороны ответственного лица.

Если у Вас есть дети

▶ Не оставляйте без надзора детей, если они находятся вблизи прибора. Никогда не позволяйте детям играть с прибором.

▶ Дети младше восьми лет не должны пользоваться вытяжкой или должны делать это под постоянным надзором.

▶ Дети старше восьми лет могут пользоваться прибором без надзора взрослых, если они настолько освоили работу с ним, что могут это делать с уверенностью. Кроме того, они должны осознавать возможную опасность, связанную с неправильной эксплуатацией прибора.

▶ Если Ваша вытяжка оснащена галогенными лампами, учитывайте, что при эксплуатации лампы очень сильно нагреваются и остаются горячими еще некоторое время после выключения. Не позволяйте детям прикасаться к лампам, пока они не остынут настолько, что опасность получения ожога будет исключена.

Техника безопасности

▶ Перед монтажом проверьте отсутствие на вытяжке внешних повреждений. Ни в коем случае не вводите в эксплуатацию поврежденный прибор. Эксплуатация поврежденной вытяжки ставит под угрозу Вашу безопасность!

▶ Перед подключением вытяжки обязательно сравните данные подключения (напряжение и частоту) на типовой табличке с параметрами электросети.
Эти данные обязательно должны совпадать во избежание повреждения прибора. В случае сомнений проконсультируйтесь со специалистом по электромонтажу.

▶ Электробезопасность вытяжки гарантирована только в том случае, если она подключена к системе защитного заземления, выполненной в соответствии с предписаниями.
Очень важно проверить соблюдение этого основополагающего условия обеспечения электробезопасности.
В случае сомнения поручите специалисту-электрику проверить домашнюю электропроводку.
Производитель не может нести ответственности за повреждения, причиной которых является отсутствующее или оборванное защитное соединение (например, удар электротоком).

▶ Эксплуатируйте вытяжку только в смонтированном состоянии, чтобы была гарантирована ее надежная и безопасная работа.

▶ Открывайте корпус лишь настолько, насколько это описано в границах монтажа и чистки. Ни в коем случае не открывайте другие части корпуса. Возможное касание токоведущих частей, а также изменение электрического и механического устройства вытяжки представляют опасность для Вас и приведут, быть может, к нарушениям в работе вытяжки.

▶ Монтаж и техобслуживание прибора, а также ремонтные работы могут выполнять только квалифицированные специалисты.
Вследствие неправильно выполненных работ по монтажу, техобслуживанию или ремонту может возникнуть серьезная опасность для пользователя, за которую производитель не несет ответственности.

▶ Вышедшие из строя детали конструкции должны заменяться только на оригинальные запчасти Miele.
Только при использовании этих деталей Miele гарантирует, что требования по технике безопасности будут выполнены в полном объеме.

▶ При проведении монтажа, техобслуживания и ремонта вытяжки она должна быть отключена от электросети. Вытяжка считается отключенной от сети только в том случае, если будет выполнено одно из следующих условий:

– выключены предохранители на распределительном щитке,

– полностью вывернуты резьбовые предохранители на электрощитке,

– отсоединен от электросети сетевой кабель.
  При подключении прибора с помощью сетевой вилки для того, чтобы отсоединить его от сети, беритесь за вилку, а не за кабель.

▶ Не допускается подключение вытяжки к электросети через разветвительную розетку или удлинитель. Такие устройства не могут обеспечить необходимую безопасность прибора (например, возникает опасность перегрева).

▶ Эта вытяжка не может быть подключена на нестационарных объектах (напр., судах).

Одновременная эксплуатация с устройством горения, зависимым от комнатного воздуха

Внимание: опасность отравления!

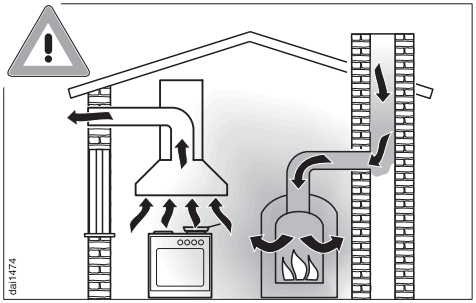

▶ При одновременной эксплуатации кухонной вытяжки и устройства горения, зависимого от комнатного воздуха, в одном помещении или при соединении систем вентиляции требуется особая осторожность.
Такие устройства горения, как нагреватели, работающие на газе, масле, дереве или угле, газовые колонки, бойлерные установки, варочные панели, духовые шкафы, используют для поддержания горения воздух помещения, а их отработавшие газы выводятся на улицу через газоотводную шахту (например, дымовую трубу).
При работе в режиме отвода воздуха кухонная вытяжка забирает воздух из кухни **и** соседних помещений.
Если отсутствует достаточный приток воздуха, то возникает разрежение. К устройству горения не поступает необходимое количество воздуха для поддержания горения, поэтому оно затрудняется.

Ядовитые продукты сгорания в виде газов могут попасть из дымовой трубы или вытяжного короба в жилые помещения. Возникает угроза для жизни!

Безопасная эксплуатация при одновременной работе кухонной вытяжки и зависимых от комнатного воздуха устройств горения (в одном помещении или при общей системе вентиляции) может быть обеспечена, если разрежение не превышает 4 Па (0,04 мбар). В этом случае исключается обратный подсос воздуха, отводимого от устройства горения.

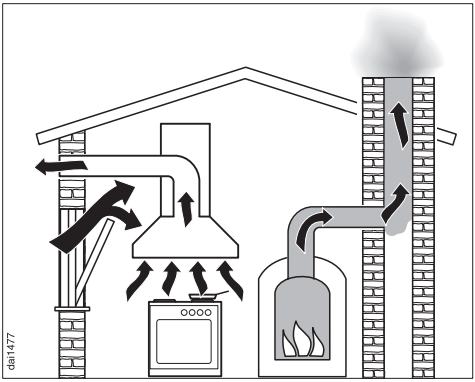

Этого можно добиться, если с помощью постоянно имеющихся отверстий, например, незакрывающихся форточек в дверях и окнах, обеспечить дополнительное поступление воздуха, необходимого для горения. При этом нужно проследить, чтобы сечение такого отверстия было достаточного размера.
Использование только приточного / вытяжного канала в стене, как правило, не обеспечивает поступление воздуха в необходимом объеме.

⚠ При расчете количества воздуха необходимо учитывать совокупный объем воздуха в квартире. За консультацией рекомендуем обратиться к специалисту по эксплуатации печного оборудования.

При работе вытяжки в режиме циркуляции ее одновременная эксплуатация вместе с устройством горения, зависимым от воздуха помещения, не должна вызывать опасений.

Надлежащая эксплуатация

▶ Ни в коем случае не работайте под вытяжкой с применением открытого пламени; т.е. запрещается, например, фламбирование и жарение в гриле на открытом огне.
Включенная вытяжка затягивает языки пламени в фильтр.
Задержанные фильтром частицы жира могут воспламениться!

▶ Никогда не оставляйте гореть газовую конфорку без установленной на нее посуды. Выключайте газовую конфорку также при кратковременном снятии с нее кухонной посуды.
Отрегулируйте пламя таким образом, чтобы оно ни в коем случае не выходило за пределы посуды.
Избегайте чрезмерного нагревания посуды (например, при приготовлении пищи в котелках с выпуклым дном).
Из-за воздействия чрезмерного жара возможно повреждение кухонной вытяжки.

▶ При пользовании плитой рекомендуется всегда включать вытяжку.
В противном случае при приготовлении пищи на вытяжке может конденсироваться влага. Это может вызвать коррозию прибора.

▶ Готовя с применением масел и жиров, не оставляйте без присмотра кастрюли, сковородки и фритюрницы. Равным образом повышенное внимание следует уделять грилям и электрогрилям.
Перегретое масло или жир может самовоспламениться, что приведет к возгоранию вытяжки.

▶ Пользуйтесь вытяжкой только с установленными жироулавливающими фильтрами.
Этим Вы предотвратите появление отложений жира и грязи на изделии, которые снижают его потребительские качества.

▶ Следует регулярно очищать или заменять фильтры.
Фильтр с чрезмерными отложениями жира является источником возгорания! (см. главу "Чистка и уход")

▶ Примите во внимание, что при приготовлении пищи поднимающееся тепло может сильно нагреть вытяжку.
Не касайтесь корпуса и жироулавливающего фильтра пока вытяжка не остынет.

▶ Запрещается использовать для чистки прибора пароструйный очиститель.
Пар может попасть на токоведущие детали и вызвать короткое замыкание.

Надлежащее использование

▶ Принимайте во внимание данные производителя используемой варочной поверхности о возможности устанавливать и эксплуатировать над ней вытяжку.

▶ Если производитель варочной поверхности не указывает безопасные расстояния большего размера, то между этим прибором и нижним краем вытяжки должны быть соблюдены минимальные расстояния, которые приводятся в главе "Размеры прибора".

Если под вытяжкой находятся в эксплуатации несколько кухонных нагревательных приборов, для которых указаны различные, безопасные расстояния, то необходимо выбрать большее из них.

▶ Запрещается установка вытяжки над устройствами, для горения которых используется твердое топливо.

▶ Для прокладки воздуховода допускается применение труб и шлангов только из негорючих материалов. Эти специальные принадлежности имеются в продаже в фирменных магазинах и сервисном центре Miele.

▶ Запрещается подсоединять канал вытяжки к действующим дымовым трубам, а также к шахтам вентиляции подсобных помещений с устройствами горения.

▶ При подсоединении канала вытяжки к недействующей дымовой трубе необходимо соблюдать правила противопожарной безопасности.

Дополнительные принадлежности

▶ В прибор могут быть установлены или встроены дополнительные принадлежности, если на это имеется особое разрешение фирмы Miele. При установке и встраивании других деталей будет утрачено право на гарантийное обслуживание, а также может произойти потеря гарантированного качества работы прибора.

Производитель прибора не несет ответственность за повреждения, причиной которых было игнорирование приведенных указаний по безопасности и предупреждений.

Описание прибора

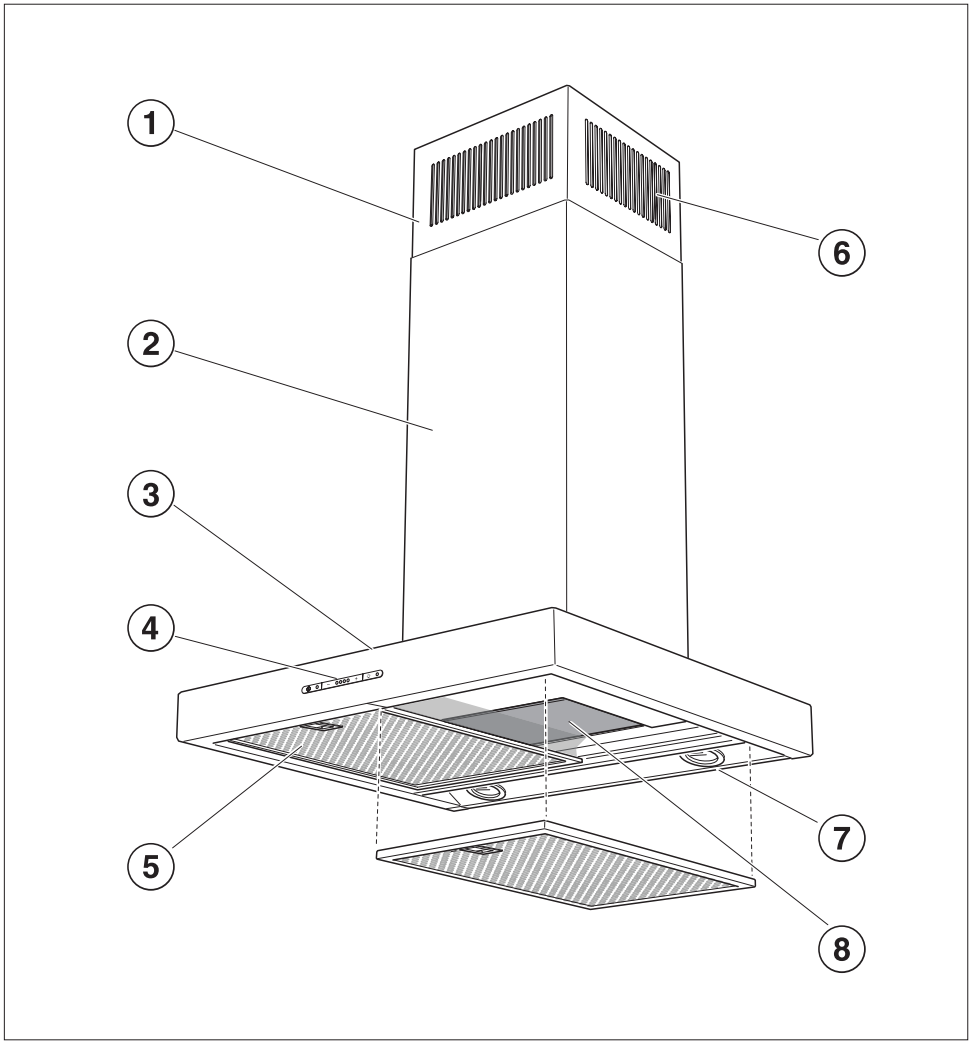

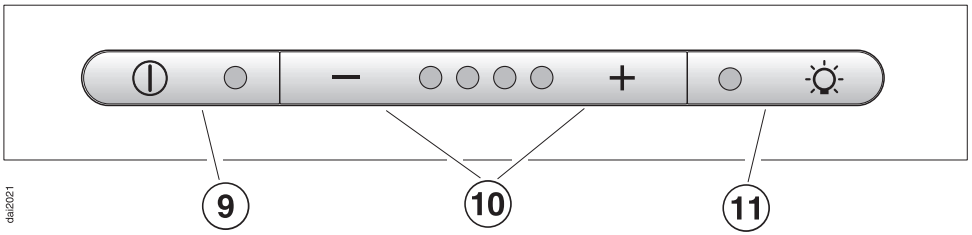

dai2021

① **Телескопическая труба**

② **Труба вытяжки**

③ **Корпус вытяжки**

④ **Элементы управления**

⑤ **Жироулавливающий фильтр**

⑥ **Вывод циркулирующего воздуха**

(только при работе в режиме циркуляции)

⑦ **Местное освещение**

⑧ **Угольный фильтр**

Дополнительно приобретаемая принадлежность для режима циркуляции

⑨ **Кнопка Вкл/Выкл вентилятора**

⑩ **Кнопки установки мощности вентилятора**

⑪ **Кнопка Вкл/Выкл местного освещения**

Кухонная вытяжка может работать

. . . в режиме отвода воздуха:

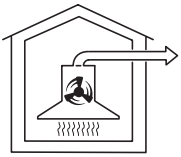

Всасываемый воздух очищается жироулавливающими фильтрами и выводится наружу.

Если Ваша система отвода воздуха не оснащена **невозвратным клапаном**, то к кухонной вытяжке прилагается такой клапан. Он устанавливается в выпускной патрубок моторного блока.

Невозвратный клапан в системе отвода воздуха препятствует нежелательному воздухообмену между воздухом в помещении и наружным воздухом при выключенной вытяжке.

У выключенной вытяжки клапан закрыт.

После включения вытяжки невозвратный клапан открывается, при этом отработанный воздух беспрепятственно выводится наружу.

. . . в режиме циркуляции:

(с монтажным комплектом и угольным фильтром, относящимися к дополнительно приобретаемым принадлежностям, см. главу "Технические характеристики").

Всасываемый воздух очищается жироулавливающими фильтрами и дополнительно
угольным фильтром. Через отверстия в телескопической трубе вытяжки воздух попадает обратно в кухню.

При эксплуатации вытяжки в режиме циркуляции убедитесь, что установлен угольный фильтр, см. главу "Чистка и уход".

Включение вентилятора ⏻

■ Нажмите кнопку ВКЛ/ВЫКЛ ⏻.

Вентилятор включается на уровень мощности "II".

Выбор уровня мощности – / +

■ Выберите нажатием на символ "**–**" более низкую или на символ "**+**" более высокую ступень работы.

При обычном приготовлении пищи используются, в зависимости от интенсивности испарений, уровни мощности с "I" по "III".

Интенсивный режим

Для приготовления с временным сильным образованием испарений и запахов, например, при обжаривании, предусмотрен уровень "IV" - интенсивный режим работы вытяжки.

Автоматическое отключение интенсивного режима

Вы можете так настроить интенсивный режим, что всегда по истечении 10 минут вентилятор будет автоматически переключаться на уровень "III".

■ Вентилятор и местное освещение должны быть для этого выключены.

■ Одновременно держите нажатыми кнопки "**–**" и "**+**" в течение прим. 10 секунд, пока не загорится первая лампочка индикатора уровня мощности вентилятора.

■ Затем нажмите поочередно –

– кнопку освещения ☼,

– кнопку "**–**" и снова

– кнопку освещения ☼.

Если автоматическое отключение не активировано, то мигают индикаторы мощности вентилятора "I" и "IV".

■ Для активизации автоматического отключения нажмите кнопку "**+**". Индикаторы мощности вентилятора "I" и "IV" горят непрерывно. Для отключения установки нажмите кнопку "**–**".

■ Подтвердите процесс нажатием кнопки Вкл/Выкл ⏻.

Если подтверждение не последует в течение 4-х минут, сохранится предыдущая установка.

Выключение вентилятора ⏻

- Выключите вентилятор нажатием кнопки ВКЛ/ВЫКЛ ⏻.

Символ ⏻ погаснет.

Как при отводе воздуха, так и в режиме циркуляции рекомендуется продлевать работу вентилятора на несколько минут после приготовления пищи.
Таким образом воздух на кухне будет очищен от оставшихся испарений и запахов.

Местное освещение 💡

- Вы можете включать и выключать подсветку рабочей поверхности независимо от работы вентилятора с помощью кнопки освещения 💡.

Автоматическое отключение

Если в течение 10 часов не меняется управление включенной кухонной вытяжкой, то вентилятор автоматически отключается. Местное освещение, если оно включено, не отключается.

Для нового включения вентилятора следует нажать его кнопку ВКЛ/ВЫКЛ ⏻.

⚠ Перед каждым проведением техобслуживания и ухода кухонную вытяжку следует отсоединять от электросети, для этого
- выньте сетевую вилку прибора из розетки или
- отключите предохранитель на распределительном щите или
- полностью выверните резьбовой предохранитель на распределительном щите.

⚠ Галогеновая лампа при работе нагревается. Так же спустя некоторое время после выключения остается опасность ожога! Кроме того, горячие лампы могут быть повреждены при влажной очистке.
Подождите несколько минут после выключения прежде чем начать очистку.

Корпус

Общая информация

На внешних поверхностях и элементах управления прибора могут легко образовываться царапины и порезы. Поэтому при чистке изделия учитывайте следующие указания.

■ Очищайте все внешние поверхности и элементы управления только с помощью губчатой салфетки, моющего средства и теплой воды.

Проводите только влажную очистку, чтобы предотвратить попадание жидкости в прибор.

■ В заключение протирайте поверхности насухо мягкой салфеткой.

Не допускается использовать

– чистящие средства, содержащие соду, кислоту, хлориды или растворители,

– абразивные чистящие средства, например, абразивные порошки и пасты, грубые губки, например, предназначенные для чистки кастрюль, или губки, в которых от предыдущего применения могут содержаться остатки абразивных средств.

Особые указания для приборов с корпусом из нержавеющей стали

(не относятся к кнопкам управления!)

■ При чистке применяются средства, указанные в разделе "Общая информация", помимо этого пригодны неабразивные чистящие средства для стальных поверхностей.

■ Для того, чтобы избежать быстрого нового загрязнения, рекомендуется использовать специальные средства по уходу за поверхностями из нержавеющей стали (можно приобрести в сервисной службе). Аккуратно наносите средство тонким слоем с помощью мягкой салфетки.

Особые указания для приборов с цветным покрытием корпуса

(спец. исполнение)

При чистке неизбежно образование мельчайших царапин на поверхности корпуса прибора. Это может отрицательно сказаться на внешнем виде помещения, особенно при темном цвете вытяжки в сочетании с галогенным освещением кухни.

Особые указания для чистки кнопок управления

Кнопки управления могут изменить цвет или приобрести иной внешний вид при продолжительном воздействии на них загрязнений.
Поэтому загрязнения следует удалять немедленно.

- При чистке соблюдайте общие указания, содержащиеся в этой главе.

Для чистки кнопок управления не разрешается использовать чистящие средства для стальных поверхностей.

Жироулавливающий фильтр

Металлические жироулавливающие фильтры многоразового использования, установленные в приборе, вбирают твердые частицы, содержащиеся в испарениях (жир, пыль и т.д.), таким образом предотвращается загрязнение кухонной вытяжки.

Рекомендуется чистить жироулавливающие фильтры каждые 3 -4 недели, чтобы избежать затвердения жира.

⚠ Чрезмерно загрязненный жиром фильтр может стать причиной возгорания!

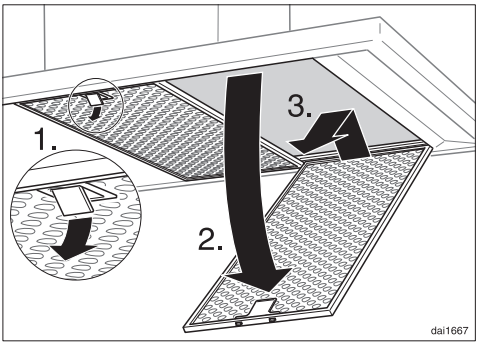

- Ослабить фиксатор фильтра, наклонить фильтр примерно на 45° вниз, вывести сзади из паза и снять.

Чтобы избежать повреждений фильтров и варочной поверхности, крепко придерживайте фильтры при манипуляциях с ними.

Ручная очистка жироулавливающих фильтров

- Чистите жироулавливающие фильтры с помощью щетки и теплой воды, в которую добавлено мягкое моющее средство.
  Не используйте концентрированные моющие средства.

Не допускается использовать

– чистящие средства для удаления накипи,

– чистящий порошок, чистящий крем или агрессивное чистящее средство.

– спреи для чистки духовых шкафов

Очистка жироулавливающих фильтров в посудомоечной машине

- Установите жироулавливающий фильтр в нижний короб вертикально, при этом следите, чтобы коромысло могло свободно двигаться.

- Жироулавливающий фильтр можно мыть при макс. 65° C. Для этого выбирайте в посудомоечной машине Miele автоматическую программу.

- Используйте мягкое моющее средство для посудомоечных машин.

После очистки в посудомоечной машине от воздействия некоторых чистящих средств на внутренних поверхностях жироулавливающих фильтров могут остаться пятна.
Это не оказывает никакого влияния на функциональные качества фильтров.

- После чистки положите фильтры на поверхность, которая может впитывать влагу.

- После снятия жироулавливающих фильтров рекомендуется очистить от отложений жира также доступные части корпуса вытяжки. Это предотвратит опасность возгорания.

Следите за тем, чтобы при установке жироулавливающих фильтров фиксатор был направлен вниз.

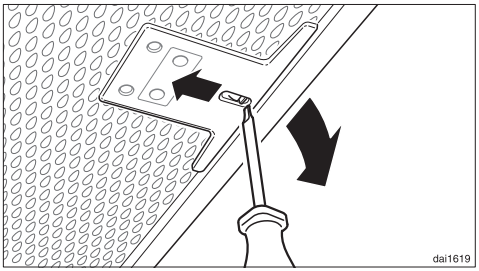

- Если фильтры были случайно установлены наоборот:
  разблокируйте фильтры через выемки с помощью небольшой отвертки.

Установка / замена угольного фильтра

При работе в режиме циркуляции кроме жироулавливающих фильтров также необходим угольный фильтр. Он абсорбирует образующиеся во время приготовления запахи.
Угольный фильтр устанавливается в корпусе вытяжки над жироулавливающими фильтрами.

Угольный фильтр можно приобрести в фирменных магазинах или сервисной службе.
Тип и наименование фильтра указаны в главе "Технические характеристики".

- Для установки или замены угольного фильтра жироулавливающие фильтры должны быть сняты с вытяжки, как описано ранее.
- Достаньте угольный фильтр из упаковки.

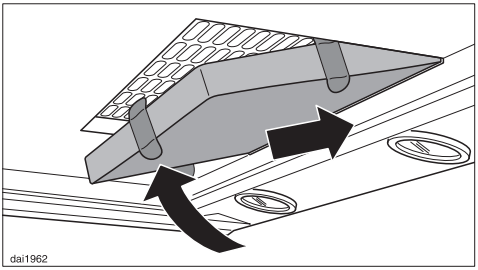

- Установите угольный фильтр сзади на экран, задвиньте спереди по направлению вверху и вдавите в рамку.
- Снова установите жироулавливающие фильтры.

Заменяйте угольный фильтр всегда в том случае, если запахи не будут больше удаляться в достаточной степени.

Угольный фильтр должен заменяться не реже одного раза в полгода.

- Использованный фильтр можно утилизировать вместе с бытовым мусором.

Замена галогенных ламп

■ Отключить вытяжку от электросети, для этого –

– вынуть вилку прибора из сети или

– выключить предохранитель на распределительном щите или

– полностью вывернуть резьбовой предохранитель на распределительном щите.

⚠ Галогенные лампы при эксплуатации сильно нагреваются. Даже спустя некоторое время после выключения существует опасность получения ожогов. Подождите несколько минут, прежде чем заменить галогенную лампу.

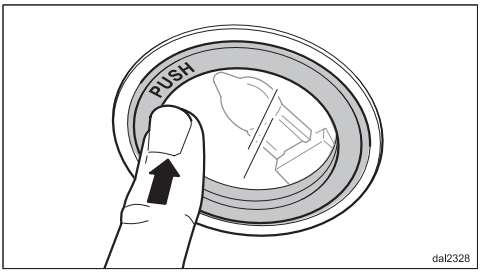

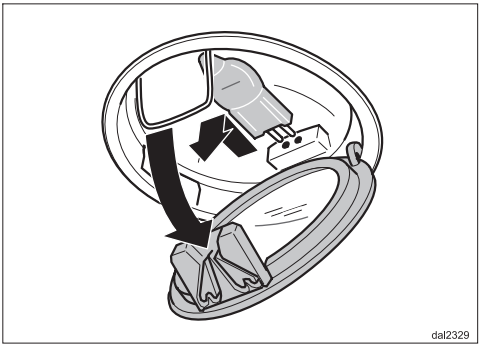

■ Для замены лампы слегка прижмите ее плафон кверху. Плафон откроется, и его можно будет откинуть вниз.

■ Вытяните галогенную лампу из патрона.

■ Новую галогенную лампу (12 В, 20 Ватт, Цоколь G4) вставьте с помощью салфетки или перчатки в патрон. Следуйте указания изготовителя.

■ Снова закройте и вставьте плафон лампы.

Размеры прибора

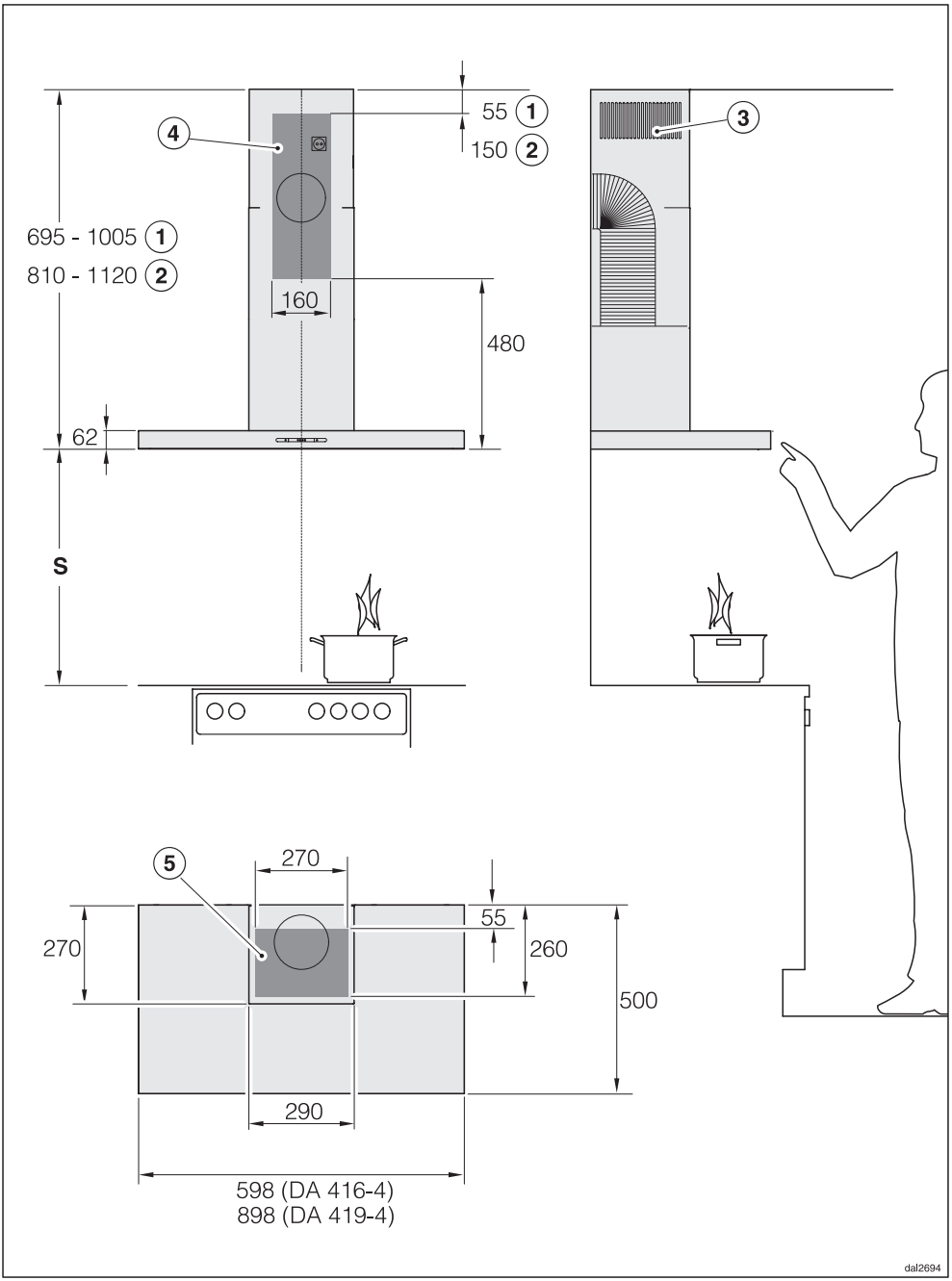

Рисунок без соблюдения масштаба.

① Отвод воздуха

② Режим циркуляции воздуха

③ В режиме циркуляции вывод воздуха производится наверх

④, ⑤ Область монтажа;
при режиме циркуляции - только ④ :
Участок стены или потолка для отверстия под отвод воздуха и установки сетевой розетки.
При работе вытяжки в режиме циркуляции необходим монтаж только сетевой розетки.

Воздуховод ∅ 150 мм,
с переходным патрубком ∅ 125 мм.

Расстояние между варочной поверхностью и вытяжкой (S)

Если производителем варочной поверхности не заданы безопасные расстояния большего размера, то при выборе монтажной высоты необходимо соблюсти следующие **минимальные** безопасные расстояния между варочной поверхностью и нижним краем вытяжки:

электрические конфорки:	450 мм
газовые конфорки:	650 мм
электрогриль, фритюрница:	650 мм

При этом примите также во внимание главу "Указания по безопасности и предупреждения".

– Для того, чтобы можно было свободно и удобно работать под вытяжкой, мы рекомендуем соблюдать расстояние до электрических конфорок также не менее 650 мм.

– При выборе монтажной высоты учитывайте рост пользователей. Им должно быть удобно работать у варочной поверхности и управлять вытяжкой.

– Учитывайте, что с увеличением расстояния до варочной поверхности ухудшается улавливание испарений.

– Если верхний край телескопической трубы должен монтироваться в одной плоскости с потолком, то при выборе монтажной высоты следует учитывать высоту прибора.

Расстояние между отверстиями

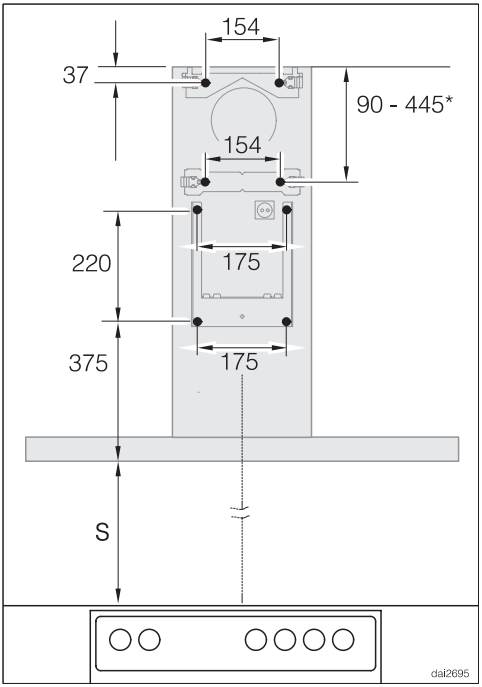

Для предварительного изготовления задней стенки здесь указаны расстояния между отверстиями (шурупы ∅ 5 мм).

*Размер для дистанционного держателя варьируется. Он может быть выбран в зависимости от выхода вентиляции и положения розетки. Он должен быть вмонтирован как можно глубже.

Если вытяжка установлена непосредственно на стене, пожалуйста, при сверлении отверстий принимайте во внимание руководство по монтажу.

Перед проведением монтажа обратите внимание на информацию, приведенную на следующих страницах и в главах "Размеры прибора" и "Указания по безопасности и предупреждения".
Особенно это касается случаев одновременной эксплуатации вытяжки и устройства горения, зависимого от комнатного воздуха, так как при определенных обстоятельствах существует опасность получения отравления!

Инструкция по монтажу

Отдельные этапы монтажа описаны в прилагаемом монтажном листе.

Защитная пленка

(для приборов из нержавеющей стали)

Во избежание повреждений при транспортировке детали корпуса вытяжки покрыты защитной пленкой.

- Перед монтажом деталей корпуса удалите защитную пленку. Просто стяните ее, не применяя вспомогательных инструментов.

Демонтаж

При необходимости демонтажа прибора выполняйте действия, описанные в монтажном листе, в обратном порядке.

Для облегчения снятия трубы вытяжки служит прилагаемый шпатель.

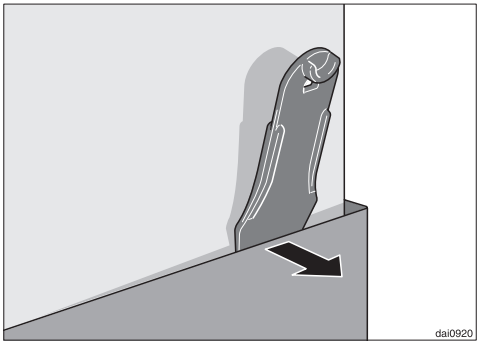

- Ослабьте оба крепежных шурупа трубы вытяжки, вставьте шпатель между трубой вытяжки и телескопической трубой и выведите трубу вытяжки из фиксатора.

Материал для монтажа

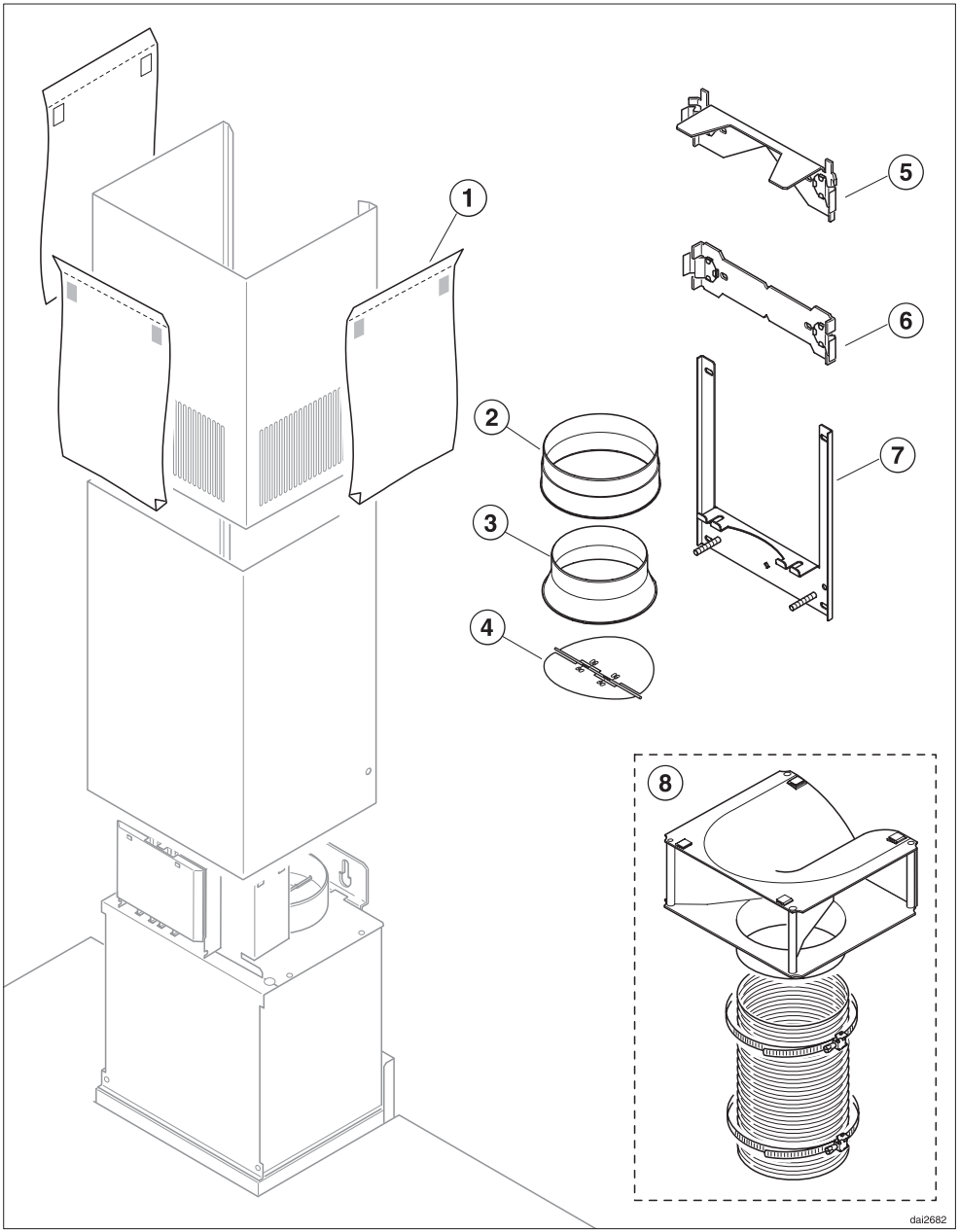

① **3 монтажных листа**
для монтажа трубы вытяжки.

② **1 переходный штуцер**для воздуховода ∅ 150 мм.

③ **1 переходный штуцер**для воздуховода ∅ 125 мм.

④ **1 невозвратный клапан**для установки в выпускной штуцер моторного блока (не для режима циркуляции)

⑤ **Верхний держатель** для крепления телескопической трубы к стене.

⑥ **Средний держатель** для крепления телескопической трубы к стене.

⑦ **Нижний держатель** для крепления к стене корпуса вытяжки.

⑧ **Монтажный комплект для работы в режиме циркуляции**
Включает в себя поворотный патрубок и алюминиевый шланг (не входит в комплект поставки, дополнительно приобретаемая принадлежность, см. "Технические данные").

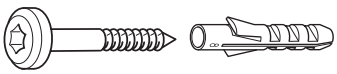

8 шурупов 5 x 40 мм и
8 дюбелей S 8 для крепления держателей
к стене.

⚠ Шурупы и дюбели пригодны для монтажа при сплошной каменной кладке здания.
Для других конструкций стен используйте подходящий крепежный материал.
Обратите внимание на достаточную несущую способность стены.

2 гайки M 6
с зубчатым венцом для крепления корпуса вытяжки.

2 шурупа 3,9 x 7,5 мм
для крепления трубы вытяжки.

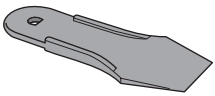

1 шпатель
для демонтажа трубы вытяжки

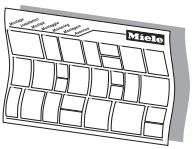

Инструкция по монтажу

Воздуховод

Обязательно примите во внимание главу "Указания по безопасности и предупреждения".
При одновременной эксплуатации вытяжки и устройства горения, зависимого от комнатного воздуха, при определенных обстоятельствах существует опасность получения отравления!
В случае сомнения получите подтверждение безопасной работы прибора у специалиста по эксплуатации печного оборудования.

– В качестве воздуховода используйте только гладкие трубы или гибкие отводные шланги из негорючего материала.

Для того, чтобы достигнуть максимальной мощности воздуха и минимального шума потока при работе, необходимо учесть следующее:

– Диаметр воздуховода должен быть не менее 150 мм.

– Если будут использоваться плоские каналы вывода воздуха, поперечное сечение должно быть не меньше, чем поперечное сечение штутцера воздуховода.

– Воздуховод должен быть максимально коротким и прямым.

– Используйте отводы только с большим радиусом.

– Воздуховод нельзя изгибать или сдавливать.

– Следите за тем, чтобы все соединения были прочными и уплотнены.

– При горизонтальной установке воздуховода необходимо соблюдать минимальный наклон в 1 см на каждый метр. Это предотвратит возможное попадание конденсата в вытяжку.

– Если вытяжной канал выводится на улицу, то рекомендуется встраивание в стену раздвижного вентиляционного патрубка или крышного проходного изолятора (дополнительно приобретаемые принадлежности).

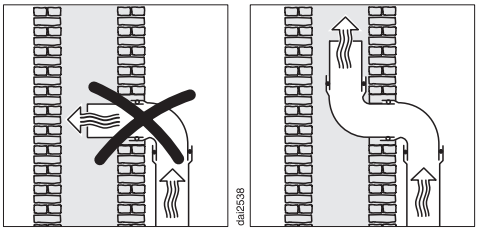

– Если вытяжной канал выводится в дымовую трубу, то входной патрубок должен быть изогнут в направлении потока воздуха.

Важно!

Если воздуховод прокладывается через холодные помещения, чердаки и т.д., то внутри отдельных участков может возникать сильный перепад температур. Это повлечет за собой образование конденсата. В таком случае необходима изоляция воздуховода.

Заслонка для предотвращения образования конденсата

(дополнительно приобретаемая принадлежность)

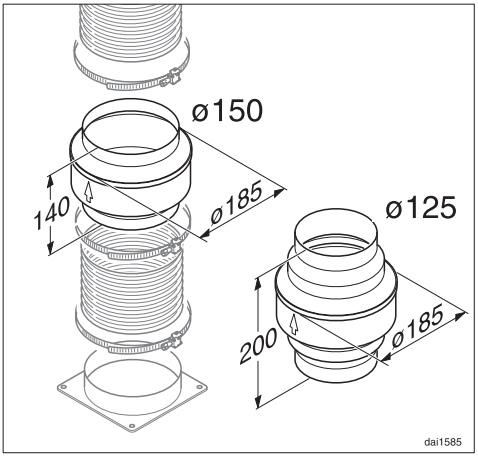

Кроме оснащения воздуховода соответствующей изоляцией, рекомендуется также монтаж данной заслонки, которая улавливает и испаряет образующийся конденсат. Соответствующую заслонку можно приобрести для воздуховода ∅ 125 или ∅ 150 мм.

При установке заслонки имейте в виду то, что она должна устанавливаться в определенном положении, а именно, вертикально и по возможности на малом расстоянии от выпускного штуцера вытяжки (над ним). Стрелка на корпусе указывает направление выдувания воздуха.

Шумоподавитель

(дополнительно приобретаемая принадлежность)

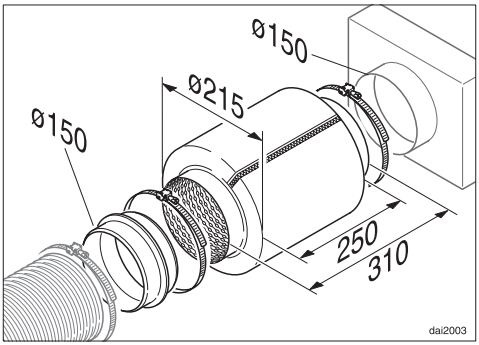

В вытяжную систему может быть установлен шумоподавитель. Он предназначен для дополнительного шумоподавления.

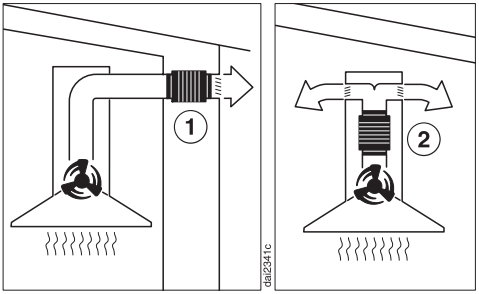

...при работе в режиме отвода воздуха:

Шумоподавитель подавляет даже звук наружного вентилятора, а также внешние звуки, которые могут проникать в кухню через вытяжную систему (напр., уличный шум).
Для этого шумоподавитель должен располагаться максимально близко перед выходом воздуха ①.

...при работе в режиме циркуляции:

Шумоподавитель должен располагаться перед вытяжном штутцером и разделительным фильтром ②. В некоторых случаях необходимо проверить место встраивания.

Для всех режимов это действие может быть оптимизировано, если два шумоподавителя будут установлены один за другим.

Подключение прибора к электросети должно осуществляться квалифицированным специалистом-электриком, который хорошо знает и тщательно соблюдает действующие инструкции предприятий электроснабжения и дополнения к ним.
Неправильно выполненные работы по монтажу, техобслуживанию и ремонту могут быть причиной серьезной опасности для пользователя, за которую производитель ответственности не несет.

Кухонную вытяжку можно подключать только к смонтированной согласно действующим нормам розетке с заземляющим контактом
AC 230 В ~ 50 Гц.
Электропроводка должна быть выполнена согласно существующим требованиям.

Для повышения безопасности рекомендуется включать в цепь питания прибора устройство защитного отключения УЗО с током срабатывания 30 мА.

Рекомендуется подключение вытяжки через электрическую розетку, так как это облегчит сервисное обслуживание. Убедитесь, что после встраивания прибора розетка останется доступной.

Если после встраивания вытяжки розетка будет не доступна или предусмотрено стационарное подключение, то во время монтажа необходимо установить устройство отключения от сети для каждого полюса. качестве такого устройства используются выключатели с расстоянием между контактами не менее 3 мм.
К ним относятся линейные выключатели, предохранители и защитные устройства (EN 60335).

Необходимые параметры подключения Вы найдете на типовой табличке, которая будет видна после извлечения жироулавливающих фильтров.
Проверьте, соответствуют ли эти данные напряжению и частоте электросети.

Дополнительно для Украины

Внимание! Это изделие сконструировано для подключения к сети переменного тока с защитным (третьим) проводом заземления (зануления), которое соответствует требованиям п.7.1 "Правил устройства электроустановок".

Для Вашей безопасности подключайте прибор только к электросети с защитным заземлением (занулением). Если Ваша сеть или розетка не имеет защитного заземления (зануления), обратитесь к квалифицированному специалисту.

Не переделывайте штепсельную вилку и не используйте переходные устройства.

ПОМНИТЕ! ПРИ ПОДКЛЮЧЕНИИ К СЕТИ БЕЗ ЗАЩИТНОГО ЗАЗЕМЛЕНИЯ (ЗАНУЛЕНИЯ) ВОЗМОЖНО ПОРАЖЕНИЕ ЭЛЕКТРИЧЕСКИМ ТОКОМ!

Работа вытяжки с модулем управления DSM 400

Для комбинирования вытяжки с другими устройствами необходимо приобрести дополнительную принадлежность модуль управления DSM 400 Miele.

Благодаря ему возможно:

Использование изолированных управляющих контактов

Это нужно для управления другим прибором с помощью кнопки Вкл/Выкл ① вытяжки.

В любом случае рекомендуем обратиться за консультацией к специалисту по эксплуатации печного/вытяжного оборудования.

Подключение кнопочного выключателя с подсветом

Подключение кнопочного выключателя с подсветом. Модуль управления позволяет включать освещение вытяжки также с помощью кнопочного выключателя с подсветом, интегрированного в систему домашней электропроводки.

Монтаж

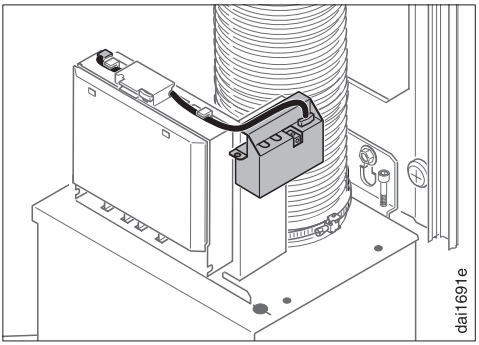

Модуль управления монтируется после демонтажа трубы вытяжки к вентиляционному блоку.

Электроподключение компонентов системы к модулю управления должен выполнять специалист по электромонтажу.

Если Вы не можете самостоятельно устранить неисправности, обращайтесь, пожалуйста, в сервисную службу Miele.

Информацию о сервисной службе Miele и условиях гарантии Вы найдете в разделе "Гарантия качества товара".

Сервисной службе необходимо сообщить название модели и заводской номер Вашего прибора. Эти данные Вы найдете на типовой табличке, которая будет видна после извлечения жироулавливающих фильтров.

Сертификат (только для РФ)

РОСС DE.ME91.B01190
с 25.05.2009 по 27.05.2012

Соответствует требованиям
ГОСТ Р МЭК 60335-2-31-99,
ГОСТ Р 51318.14.1-2006,
ГОСТ Р 51318.14.2-2006,
ГОСТ Р 51317.3.2-2006,
ГОСТ Р 51317.3.3-99

Нижеследующая информация актуальна только для Украины:

соответствует требованиям "Технического регламента ограничения использования некоторых небезопасных веществ в электрическом и электронном оборудовании (2002/95/EC)"

Постановление Кабинета Министров Украины от 03.12.2008 № 1057

Технические характеристики

Общая потребляемая мощность
DA 416-4 . . . . . 160 Вт
DA 419-4 . . . . . 180 Вт
- Двигатель вентилятора . . . . . 120 Вт
- Подсветка по периметру
DA 416-4. . . . . 2 x 20 Вт
DA 419-4. . . . . 3 x 20 Вт

Напряжение сети . . . . . AC 230 В

Частота сети . . . . . 50 Гц

Предохранитель . . . . . 10 А

Длина
подводящего электропровода . . 1,5 м

Вес
DA 416-4 . . . . . 17 кг
DA 419-4 . . . . . 19 кг

Мощность вентилятора

Производительность вывода воздуха согласно EN 61591

Режим отвода воздуха ∅ 150 мм:
Уровень I. . . . . 150 м^3/ч
Уровень II . . . . . 250 м^3/ч
Уровень III. . . . . 350 м^3/ч
Интенсивный режим . . . . . 500 м^3/ч

Производительность в режиме циркуляции с угольным фильтром:

Уровень I. . . . . 100 м^3/ч
Уровень II . . . . . 150 м^3/ч
Уровень III. . . . . 250 м^3/ч
Интенсивный уровень . . . . . 350 м^3/ч

Дополнительно приобретаемые принадлежности для режима циркуляции:

– **Монтажный комплект DUW 20**

– **Угольный фильтр Miele из активированного угля DKF 12-1**

Уважаемый покупатель!

Гарантийный срок на изделие составляет 24 месяца со дня продажи. При условии использования изделия исключительно для личных, семейных, домашних и иных нужд, не связанных с осуществлением предпринимательской деятельности.

В течение указанного срока Вы можете реализовать свои права на безвозмездное устранение недостатков изделия и удовлетворение иных установленных законодательством требований потребителя в отношении качества изделия, при условии использования изделия по назначению и соблюдения требований по установке, подключению и эксплуатации изделия, изложенных в настоящей инструкции.

Обращаем Ваше внимание на то, что начало исчисления гарантийного срока зависит от правильного заполнения сведений о продаже и, для изделий, требующих специальной установки и подключения, сведений об установке и подключении. Требуйте заполнения!

Пожалуйста, во избежание недоразумений, сохраняйте документы, свидетельствующие об оплате изделия и услуг по его установке и подключению.

Внимание! Изделие имеет уникальный заводской номер. Заводской номер позволяет узнать точную дату производства изделия.

В случае устранения сервисной службой Miele неполадок оборудования в период действия гарантийного срока посредством замены детали указанного оборудования, клиент обязан вернуть представителю сервисной службы демонтированную деталь по окончании ремонта (в момент устранения неполадки оборудования).

Гарантийное обслуживание не производится в случаях:

- Неправильного хранения и/или небрежной транспортировки;
- Несоблюдения правил установки и подключения;
- Несоблюдения инструкции по эксплуатации;
- Ремонта, разборки и иных вмешательств лицами, не имеющими полномочий на оказание данных услуг;
- Обнаружения механических повреждений товара;
- Обнаружения следов воздействия химических веществ;
- Неправильного применения дозирующих моющих средств и расходных материалов;
- Включения в электрическую сеть с нестабильными параметрами (не соответствующими ГОСТу);
- Обнаружения повреждений, вызванных экстремальными климатическими условиями при транспортировке, хранении и эксплуатации;
- Повреждений товара, вызванных животными или насекомыми;
- Противоправных действий третьих лиц;
- Действий непреодолимой силы (пожара, залива, стихийных бедствий и т.п.)
- Нарушения функционирования товара вследствие попадания во внутренние рабочие объемы посторонних предметов, животных и насекомых.

Гарантийное обслуживание не распространяется на:

- работы, оговоренные в настоящей Инструкции по эксплуатации, по регулировке, чистке, и прочему уходу за изделием;
- на замену расходных материалов (фильтры, лампочки освещения, резиновые уплотнители дверей/люков, мешки-пылесборники, слюдяные пластины и т.д.)
- Изменение оттенка цвета, глянца частей оборудования в процессе эксплуатации.

Недостатками товара не являются шумы, связанные с принципами работы отдельных комплектующих изделий, входящих в состав товара:

- вентиляторов,
- масляных/воздушных доводчиков дверей,
- водяных клапанов,
- электрических реле,
- электродвигателей,
- ремней,
- компрессоров

а также шумы, вызванные естественным износом (старением) материалов:

- потрескивания при нагреве/охлаждении,
- скрипы,
- незначительные стуки подвижных механизмов.

Гарантия качества товара

По всем вопросам технического обслуживания или приобретения дополнительных принадлежностей и расходных материалов просим обращаться к продавцу, у которого Вы приобрели это изделие, или в один из сервисных центров Miele.

Контактная информация о Miele

Российская Федерация

Горячая линия **8-800-200-29-00** (звонок бесплатный на всей территории РФ)

E-mail: service@miele.ru
Internet: www.miele.ru

Сервисные центры Miele:
ООО Миле СНГ
129164 Москва
Зубарев пер., 15-1
Тел. (495) 745 89 80
Факс (495) 745 89 84

197046 Санкт-Петербург
Петроградская наб., 18 а
Тел. (812) 332 08 00
Факс (812) 332 03 32

Украина

ООО "Миле"
01033, Киев,
ул. Жилянская 48, 50А
БЦ "Прайм"
Тел. (044) 496 03 00
0 800 500 290
Факс (044) 494 22 85
E-mail: kd@miele.ua

Республика Казахстан

ТОО "Миле"
050059, г. Алматы
Проспект Аль-Фараби, 13
Тел. (727) 311 11 41
Факс (727) 311 10 42
Горячая линия 8-800-080-53-33

Другие страны СНГ

ООО Миле СНГ
Тел. +7 495 745 89 80
Факс + 7495 745 89 84

Внимание!
Условия гарантии в данных странах (в силу местного законодательства) могут быть иными.
Уточнить условия гарантии можно у продавца.

Сведения о продаже

Фирма-продавец: _____

Название магазина и его адрес: _____

Дата покупки: _____

Вскрыл упаковку, проверил комплектность: _____
Подпись продавца и штамп магазина

Подтверждаю получение исправного изделия, претензий по внешнему виду и комплектности не имею, с условиями гарантии ознакомлен: _____
Подпись покупателя

Сведения об установке

Фирма-установщик: _____

Дата установки и подключения: _____

За качество выполненных работ отвечаю: _____
ФИО и подпись мастера

Работу принял, качеством работы удовлетворен: _____
Подпись покупателя

Miele

Производитель:
Миле & Ци. КГ, Карл-Миле-штрассе, 29, 33332 Гютерсло, Германия
Miele & Cie. KG, Carl-Miele-Straße 29, 33332 Gütersloh, Deutschland

Изготовлено на заводе:
Империал-Верке оХГ, Миле-штрассе, 1, 59759 Арнсберг, Германия
Imperial Werke oHG, Miele-Straße 1, 59759 Arnsberg, Deutschland

Импортеры:

ООО Миле СНГ
Российская Федерация и
страны СНГ
129164 Москва,
Зубарев переулок, 15-1
Телефон: (495) 745 8990
8 800 200 2900
Телефакс: (495) 745 8984

Internet: www.miele.ru
E-mail: info@miele.ru

ООО "Миле"
ул. Жилянская 48, 50А
01033 Киев, Украина
Телефон: + 38 (044) 496 0300
Телефакс: + 38 (044) 494 2285

Internet: www.miele.ua
E-mail: info@miele.ua

010

ТОО Миле
Казахстан
050059, г. Алматы
Проспект Аль-Фараби, 13
Тел. (727) 311 11 41
8-800-080-53-33
Факс (727) 311 10 42

ME91

Право на изменения сохраняется / 4211

M.-Nr. 09 266 670 / 01

CE