Miele

Инструкция по эксплуатации, монтажу и гарантия качества

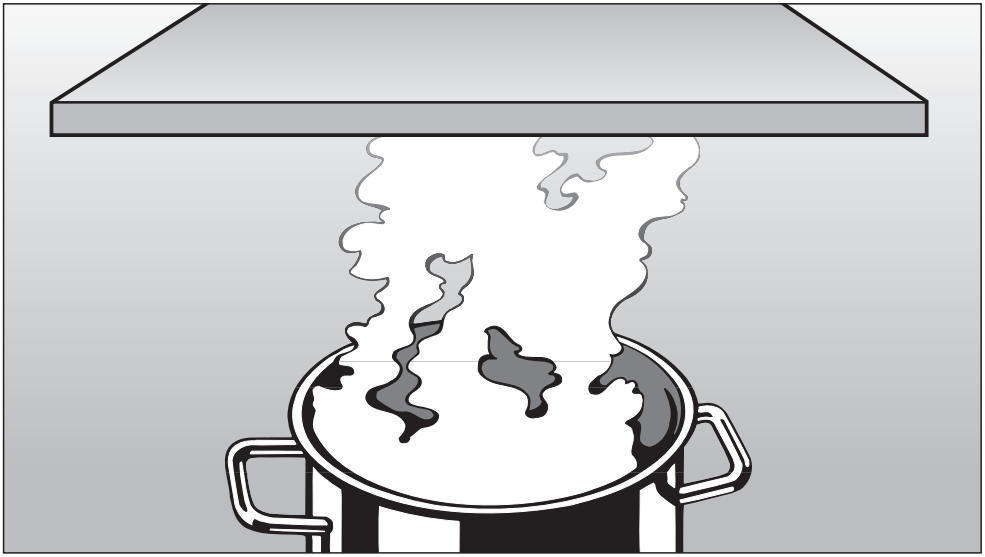

Кухонная вытяжка
DA 420-4, DA 420-4 EXT
DA 420-4 TITAN, 420-4 EXT TITAN
DA 420-4 U
DA 424-4, DA 424-4 EXT
DA 424-4 TITAN, 424-4 EXT TITAN

ru - RU, UA

До установки, подключения и подготовки к работе **обязательно** прочтите данную инструкцию по эксплуатации.
Вы обезопасите себя и предотвратите повреждения прибора.

M.-Nr. 07 261 280

Содержание

Ваш вклад в охрану окружающей среды 4
Указания по безопасности и предупреждения 5
Описание работы прибора 11
Описание прибора 12
Miele@home 14
Con@ctivity 14
Эксплуатация 15
Включение вентилятора 15
Выбор уровня мощности 15
Интенсивный режим 15
Остаточный ход вентилятора 16
Выключение вентилятора 16
Включение местного освещения 17
Регулировка яркости местного освещения 17
Выключение местного освещения 17
Счетчик рабочих часов 18
Чистка и уход 22
Корпус 22
Жироулавливающий фильтр 23
Угольный фильтр 25
Замена галогенных ламп 26
Сервисная служба 27
Сертификат (только для РФ) 27
Размеры прибора 28
Расстояние между варочной поверхностью и вытяжкой 29
Монтаж 30
Инструкция по монтажу 30
Материал для монтажа 30
Воздуховод 31
Заслонка для предотвращения образования конденсата 32
Шумоподавитель 32
Электроподключение 33

Содержание

Работа вытяжки с модулем управления DSM 400 34
Подключение выключателя с оконным контактом 34
Использование изолированных управляющих контактов 34
Подключение кнопочного выключателя с подсветом 35
Технические характеристики 36
Гарантия качества товара 37

Ваш вклад в охрану окружающей среды

Утилизация транспортной упаковки

Упаковка защищает прибор от повреждений при транспортировке. Материалы, используемые при изготовлении упаковки, безопасны для окружающей среды и легко утилизируемы, поэтому они подлежат переработке.

Возвращение упаковки для ее вторичной переработки приводит к экономии сырья и уменьшению количества отходов. Просим Вас по возможности сдать упаковку в пункт приема вторсырья.

Части упаковки (например, пленка, стиропор) могут представлять опасность для детей. Существует опасность удушья! Храните упаковку в недоступном для детей месте и утилизируйте ее как можно быстрее.

Утилизация отслужившего прибора

Отслужившие электрические и электронные приборы часто содержат ценные компоненты. В то же время материалы приборов содержат вредные вещества, необходимые для работы и безопасности техники. При неправильном обращении с отслужившими приборами или их попадании в бытовой мусор такие вещества могут нанести вред здоровью человека и окружающей среде. Поэтому не рекомендуется выбрасывать отслужившие приборы вместе с обычным бытовым мусором.

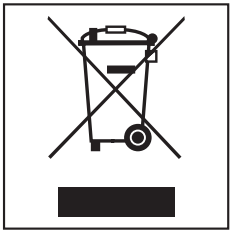

Рекомендуем Вам сдать отслуживший прибор в пункт приема и утилизации электрических и электронных приборов.

До момента отправления на утилизацию отслуживший прибор должен храниться в безопасном для детей состоянии.

Этот вытяжка отвечает нормам технической безопасности. Однако ее ненадлежащее использование может привести к травмам персонала и материальному ущербу.

Прежде чем начать эксплуатацию вытяжки, внимательно прочтите данную инструкцию. В ней содержатся важные сведения по монтажу, технике безопасности, эксплуатации и техобслуживанию вытяжки. Вы обезопасите себя и избежите повреждений прибора.

Бережно храните данную инструкцию и, по возможности, передайте ее следующему владельцу прибора.

Надлежащее использование

▶ Используйте вытяжку исключительно в домашнем хозяйстве. Применение ее в других целях недопустимо и может быть опасным. Изготовитель не несет ответственности за ущерб, возникший в результате неправильного управления или ненадлежащего использования прибора.

▶ Лицам, которые по состоянию здоровья или из-за отсутствия опыта и соответствующих знаний не могут уверенно управлять вытяжкой, не рекомендуется ее эксплуатация без присмотра или руководства со стороны ответственного лица.

Если у Вас есть дети

▶ Не оставляйте без надзора детей, если они находятся вблизи вытяжки. Никогда не позволяйте детям играть с прибором.

▶ Дети могут пользоваться вытяжкой без надзора взрослых, если они настолько освоили работу с прибором, что могут это делать с уверенностью. Кроме того, они должны осознавать возможную опасность, связанную с неправильной эксплуатацией прибора.

▶ Если Ваша вытяжка оснащена галогенными лампами, учитывайте, что при эксплуатации лампы очень сильно нагреваются и остаются горячими еще некоторое время после выключения. Не позволяйте детям прикасаться к лампам, пока они не остынут настолько, что опасность получения ожога будет исключена.

Техника безопасности

▶ Перед монтажом проверьте отсутствие на вытяжке внешних повреждений. Ни в коем случае не вводите в эксплуатацию поврежденный прибор. Эксплуатация поврежденной вытяжки ставит под угрозу Вашу безопасность!

▶ Перед подключением вытяжки обязательно сравните данные подключения (напряжение и частоту) на типовой табличке с параметрами электросети.
Эти данные обязательно должны совпадать во избежание повреждения прибора. В случае сомнений проконсультируйтесь со специалистом по электромонтажу.

▶ Электробезопасность вытяжки гарантирована только в том случае, если она подключена к системе защитного заземления, выполненной в соответствии с предписаниями.
Очень важно проверить соблюдение этого основополагающего условия обеспечения электробезопасности.
В случае сомнения поручите специалисту-электрику проверить домашнюю электропроводку.
Производитель не может нести ответственности за повреждения, причиной которых является отсутствующее или оборванное защитное соединение (например, удар электротоком).

▶ Эксплуатируйте вытяжку только в смонтированном состоянии, чтобы была гарантирована ее надежная и безопасная работа.

▶ Открывайте корпус лишь настолько, насколько это описано в границах монтажа и чистки. Ни в коем случае не открывайте другие части корпуса.
Возможное касание токоведущих частей, а также изменение электрического и механического устройства вытяжки представляют опасность для Вас и приведут, быть может, к нарушениям в работе вытяжки.

▶ Монтаж и техобслуживание прибора, а также ремонтные работы могут выполнять только квалифицированные специалисты.
Вследствие неправильно выполненных работ по монтажу, техобслуживанию или ремонту может возникнуть серьезная опасность для пользователя, за которую производитель не несет ответственности.

▶ Вышедшие из строя детали конструкции должны заменяться только на оригинальные запчасти Miele.
Только при использовании этих деталей Miele гарантирует, что требования по технике безопасности будут выполнены в полном объеме.

▶ При проведении монтажа, техобслуживания и ремонта вытяжки она должна быть отключена от электросети. Вытяжка считается отключенной от сети только в том случае, если будет выполнено одно из следующих условий:

– выключены предохранители на распределительном щитке,

– полностью вывернуты резьбовые предохранители на электрощитке,

– отсоединен от электросети сетевой кабель.
  При подключении прибора с помощью сетевой вилки для того, чтобы отсоединить его от сети, беритесь за вилку, а не за кабель.

▶ Не допускается подключение вытяжки к электросети через разветвительную розетку или удлинитель. Такие устройства не могут обеспечить необходимую безопасность прибора (например, возникает опасность перегрева).

▶ Для вытяжек, работа которых связана с использованием выносного вентилятора (модельный ряд ...EXT), необходимо дополнительно предусмотреть соединение обоих блоков с помощью соединительного кабеля со штекерными разъемами.
Эти вытяжки должны комбинироваться только с выносными вентиляторами Miele.

▶ Размещение и подключение этого прибора на нестационарных объектах (например, на судах) должно быть выполнено только специализированной организацией/специалистами, если они обеспечат условия для безопасной эксплуатации этого прибора.

Одновременная эксплуатация с устройством горения, зависимым от комнатного воздуха

Внимание: опасность отравления!

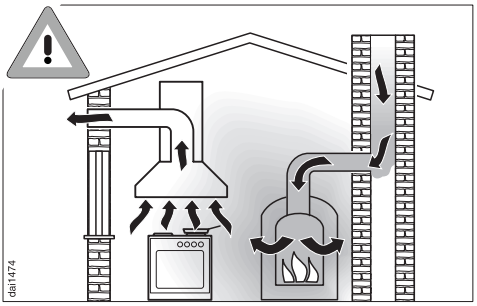

▶ При одновременной эксплуатации кухонной вытяжки и устройства горения, зависимого от комнатного воздуха, в одном помещении или при соединении систем вентиляции требуется особая осторожность.
Такие устройства горения, как нагреватели, работающие на газе, масле, дереве или угле, газовые колонки, бойлерные установки, варочные панели, духовые шкафы, используют для поддержания горения воздух помещения, а их отработавшие газы выводятся на улицу через газоотводную шахту (например, дымовую трубу).
При работе в режиме отвода воздуха, включая работу с использованием выносного вентилятора, кухонная вытяжка забирает воздух из кухни **и** соседних помещений.
Если отсутствует достаточный приток воздуха, то возникает разрежение. К устройству горения не поступает необходимое количество воздуха для поддержания горения, поэтому оно затрудняется.

Ядовитые продукты сгорания в виде газов могут попасть из дымовой трубы или вытяжного короба в жилые помещения. Возникает угроза для жизни!

Безопасная эксплуатация при одновременной работе кухонной вытяжки и зависимых от комнатного воздуха устройств горения (в одном помещении или при общей системе вентиляции) может быть обеспечена, если разрежение не превышает 4 Па (0,04 мбар). В этом случае исключается обратный подсос воздуха, отводимого от устройства горения.

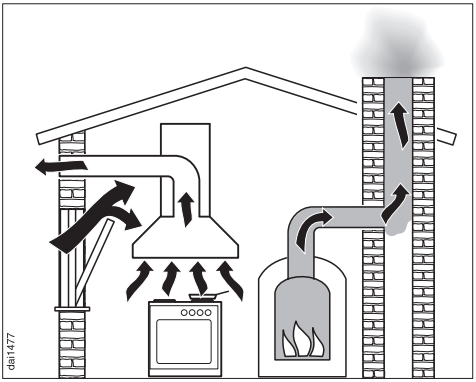

Этого можно добиться, если с помощью постоянно имеющихся отверстий, например, незакрывающихся форточек в дверях и окнах, обеспечить дополнительное поступление воздуха, необходимого для горения. При этом нужно проследить, чтобы сечение такого отверстия было достаточного размера.
Использование только приточного / вытяжного канала в стене, как правило, не обеспечивает поступление воздуха в необходимом объеме.

⚠ При расчете количества воздуха необходимо учитывать совокупный объем воздуха в квартире. За консультацией рекомендуем обратиться к специалисту по эксплуатации печного оборудования.

Для безопасной эксплуатации вытяжки может потребоваться:

– скомбинировать кухонную вытяжку с выключателем, имеющим оконный контакт, который делает возможной эксплуатацию вытяжки только при открытом на достаточную ширину окне, или

– автоматически включать приточный вентилятор или открывать заслонку приточной вентиляции с электроприводом, когда включается вытяжка, или

– автоматически отключать устройство горения, зависимое от комнатного воздуха, когда включается вытяжка.

Модуль управления DSM 400 Miele позволяет комбинировать с вытяжкой соответствующие внешние устройства (см. главу "Работа вытяжки с модулем управления DSM 400"). Модуль можно приобрести в качестве дополнительной принадлежности.

В любом случае рекомендуем обратиться за консультацией к специалисту по эксплуатации печного оборудования.

При работе вытяжки в режиме циркуляции ее одновременная эксплуатация вместе с устройством горения, зависимым от воздуха помещения, не должна вызывать опасений.

Надлежащая эксплуатация

▶ Ни в коем случае не работайте под вытяжкой с применением открытого пламени; т.е. запрещается, например, фламбирование и жарение в гриле на открытом огне.
Включенная вытяжка затягивает языки пламени в фильтр.
Задержанные фильтром частицы жира могут воспламениться!

▶ Никогда не оставляйте гореть газовую конфорку без установленной на нее посуды. Выключайте газовую конфорку также при кратковременном снятии с нее кухонной посуды.
Отрегулируйте пламя таким образом, чтобы оно ни в коем случае не выходило за пределы посуды.
Избегайте чрезмерного нагревания посуды (например, при приготовлении пищи в котелках с выпуклым дном).
Из-за воздействия чрезмерного жара возможно повреждение кухонной вытяжки.

▶ При пользовании плитой рекомендуется всегда включать вытяжку.
В противном случае при приготовлении пищи на вытяжке может конденсироваться влага. Это может вызвать коррозию прибора.

▶ Готовя с применением масел и жиров, не оставляйте без присмотра кастрюли, сковородки и фритюрницы. Равным образом повышенное внимание следует уделять грилям и электрогрилям.
Перегретое масло или жир может самовоспламениться, что приведет к возгоранию вытяжки.

▶ Пользуйтесь вытяжкой только с установленными жироулавливающими фильтрами.
Этим Вы предотвратите появление отложений жира и грязи на изделии, которые снижают его потребительские качества.

▶ Следует регулярно очищать или заменять фильтры.
Фильтр с чрезмерными отложениями жира является источником возгорания! (см. главу "Чистка и уход")

▶ Запрещается использовать для чистки прибора пароструйный очиститель.
Пар может попасть на токоведущие детали и вызвать короткое замыкание.

Надлежащее использование

▶ Принимайте во внимание данные производителя используемой варочной поверхности о возможности устанавливать и эксплуатировать над ней вытяжку.

▶ Если производитель варочной поверхности не указывает безопасные расстояния большего размера, то между этим прибором и нижним краем вытяжки должны быть соблюдены минимальные расстояния, которые приводятся в главе "Размеры прибора".

Если под вытяжкой находятся в эксплуатации несколько кухонных нагревательных приборов, для которых указаны различные, безопасные расстояния, то необходимо выбрать большее из них.

▶ Запрещается установка вытяжки над устройствами, для горения которых используется твердое топливо.

▶ Для прокладки воздуховода допускается применение труб и шлангов только из негорючих материалов. Эти специальные принадлежности имеются в продаже в фирменных магазинах и сервисном центре Miele.

▶ Запрещается подсоединять канал вытяжки к действующим дымовым трубам, а также к шахтам вентиляции подсобных помещений с устройствами горения.

▶ При подсоединении канала вытяжки к недействующей дымовой трубе необходимо соблюдать правила противопожарной безопасности.

Дополнительные принадлежности

▶ В прибор могут быть установлены или встроены дополнительные принадлежности, если на это имеется особое разрешение фирмы Miele. При установке и встраивании других деталей будет утрачено право на гарантийное обслуживание, а также может произойти потеря гарантированного качества работы прибора.

Производитель прибора не несет ответственность за повреждения, причиной которых было игнорирование приведенных указаний по безопасности и предупреждений.

Кухонная вытяжка может работать

. . . в режиме отвода воздуха:

(кроме приборов модельного ряда ...U)

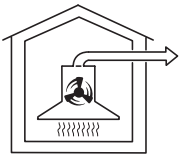

Всасываемый воздух очищается жироулавливающими фильтрами и выводится наружу.

Кухонная вытяжка работает с использованием **невозвратного клапана**.
У выключенной вытяжки клапан закрыт. В этом случае полностью исключен воздухообмен между воздухом в помещении и наружным воздухом. После включения вытяжки клапан открывается, при этом испарения и запахи беспрепятственно выводятся наружу.

. . . в режиме циркуляции:

(приборы модельного ряда ...U)

Всасываемый воздух очищается жироулавливающими фильтрами и дополнительно **угольным фильтром**. Через отверстия в телескопической трубе вытяжки воздух попадает обратно в кухню.

> При эксплуатации вытяжки в режиме циркуляции убедитесь, что установлен угольный фильтр, см. главу "Чистка и уход".

. . . с выносным вентилятором:

(приборы модельного ряда ...EXT)

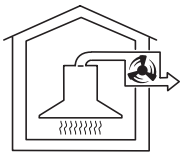

У кухонных вытяжек, для эксплуатации которых используется выносной вентилятор, всасывающий вентилятор устанавливается снаружи помещения в удобном для Вас месте.

Выносной вентилятор соединяют с вытяжкой специальным кабелем, а управление им осуществляется с помощью панели управления вытяжки.

Описание прибора

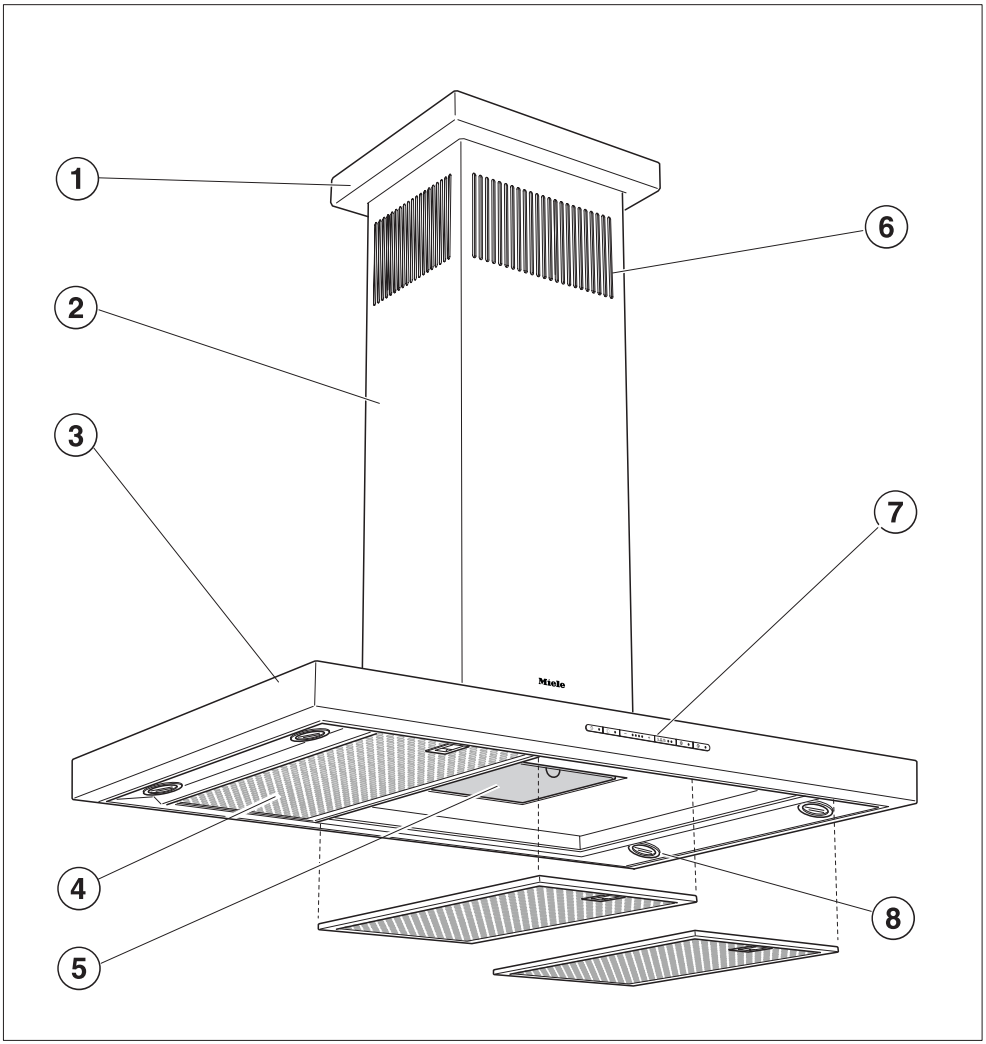

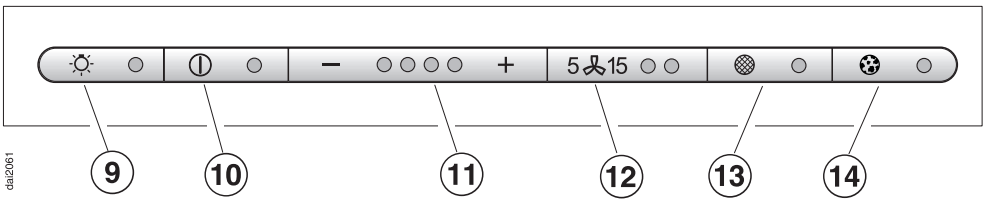

dai2061

① Декоративная рамка

② Труба вытяжки

③ Корпус вытяжки

④ Жиропоглощающий фильтр

⑤ Угольный фильтр

Дополнительно приобретаемая принадлежность для режима циркуляции

⑥ Вывод циркулирующего воздуха

(только при работе в режиме циркуляции)

⑦ Элементы управления

⑧ Местное освещение

⑨ Кнопка управления местным освещением

С помощью этой кнопки Вы можете включать и выключать местное освещение и таким образом регулировать яркость света под вытяжкой.

⑩ Кнопка Вкл/Выкл вентилятора

⑪ Кнопки установки мощности вентилятора

⑫ Кнопка остаточного хода вентилятора

С помощью этой кнопки Вы можете включить дополнительную вентиляцию для удаления остаточных запахов и испарений. Вентилятор автоматически выключится по Вашему желанию - через 5 или 15 минут.

⑬ Кнопка жиропоглощающего фильтра

Если лампочка на кнопке жиропоглощающих фильтров начинает светиться, значит их следует очистить.

С помощью этой кнопки в любое время после очистки жироулавливающих фильтров можно обнулить счетчик времени их эксплуатации (см. "Чистка и уход").

Кроме того, можно считать показания счетчика и изменить часы эксплуатации фильтров.

⑭ Кнопка угольного фильтра

(только приборы модельного ряда ...U)

Лампочка кнопки горит, когда используемый в режиме циркуляции угольный фильтр необходимо заменить. Для этого при первом вводе в эксплуатацию необходимо включить счетчик часов эксплуатации фильтра.

С помощью этой кнопки в любое время после замены угольного фильтра можно обнулить счетчик времени его эксплуатации (см. "Чистка и уход").

Кроме того, можно считать показания счетчика и изменить часы эксплуатации фильтров.

Информацию об управлении функциями прибора см. в главе "Эксплуатация".

Con@ctivity

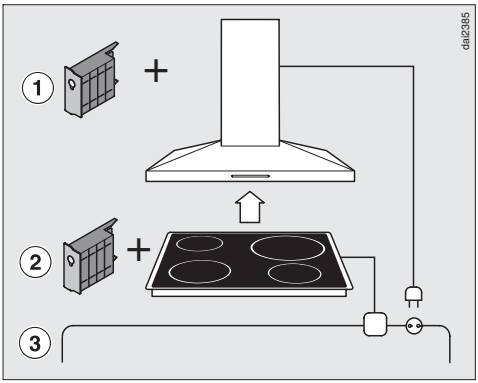

Эта вытяжка обладает возможностью обмена данными с другими приборами.

Докупаемый коммуникационный модуль XKM 2000 DA ① позволяет автоматически управлять вытяжкой в зависимости от рабочего состояния независимой варочной панели Miele.

Коммуникация становится возможной, если варочная панель оснащена соответствующим коммуникационным модулем ②.

От панели конфорок информация о ее рабочем состоянии передается по сети (Powerline) ③ к вытяжке.

– При включении варочной панели будет также включено освещение варочной панели и вентилятор вытяжки.

– При использовании варочной панели вытяжка сама выберет соответствующую мощность работы вентилятора в зависимости от количества включенных конфорок и выбранной мощности их работы.

– После окончания процесса приготовления вентилятор вытяжки и освещение варочной панели автоматически выключается спустя некоторое время.

Более подробную информацию об этой функции Вы сможете получить из инструкции по эксплуатации XKM 2000 DA.

Коммуникационный модуль монтируется в вытяжку в область вентилятора и соединяется с системой управления вытяжкой.

Монтаж должен производиться специалистом сервисной службы Miele или специалистом-электриком.

Включение вентилятора

■ Нажмите кнопку ВКЛ/ВЫКЛ.

Вентилятор включится на уровень мощности "II".
Загорится контрольная лампочка.

Если вытяжка подсоединена через модуль управления DSM 400 Miele с выключателем, имеющим оконный контакт, то вентилятор не сможет включиться при закрытом окне. Индикатор будет мигать.

Выбор уровня мощности

■ Установите желаемый уровень мощности нажатием кнопок "**–** / **+**".

Кнопка "**+**" = увеличение мощности
Кнопка "**–**" = уменьшение мощности

При обычном приготовлении пищи используются, в зависимости от интенсивности испарений, уровни мощности с "I" по "III" (зеленые контрольные лампочки).

Интенсивный режим

Для приготовления с временным сильным образованием испарений и запахов, например, при обжаривании, предусмотрен уровень "IV" - интенсивный режим работы вытяжки (желтая контрольная лампочка).

Автоматическое отключение интенсивного режима

Вы можете так настроить интенсивный режим, что всегда по истечении 10 минут вентилятор будет автоматически переключаться на уровень "III".

■ Вентилятор и местное освещение должны быть для этого выключены.

■ Нажмите кнопку остаточного хода вентилятора и держите ее нажатой прим. 10 секунд. Загорается первая лампочка индикации мощности вентилятора.

■ Затем нажмите поочередно –

– кнопку освещения,

– кнопку "**–**" и снова

– кнопку освещения.

Если автоматическое отключение не активировано, то мигают индикаторы мощности вентилятора "I" и "IV".

- Для активизации автоматического отключения нажмите кнопку "**+**". Индикаторы мощности вентилятора "I" и "IV" горят непрерывно. Для отключения установки нажмите кнопку "**–**".

- Подтвердите действие нажатием кнопки остаточного хода вентилятора.

Если подтверждение не произойдет в течение 4 минут после установки, то прибор автоматически сохранит "старую" установку.

Остаточный ход вентилятора

Как при отводе воздуха, так и в режиме циркуляции рекомендуется продлевать работу вентилятора на несколько минут после приготовления пищи.
Таким образом воздух на кухне будет очищен от оставшихся испарений и запахов.

Функция остаточного хода предусматривает автоматическое отключение вентилятора по истечении установленного времени работы.

- После приготовления пищи нажмите при включенном вентиляторе кнопку функции остаточного хода вентилятора

– 1 раз: вентилятор выключится через 5 минут (левый индикатор).

– 2 раза: вентилятор выключится через 15 минут (правый индикатор).

Для выключения функции остаточного хода снова нажмите кнопку. Вентилятор не будет выключаться автоматически.

Выключение вентилятора

- Выключите вентилятор нажатием кнопки ВКЛ/ВЫКЛ.

Контрольная лампочка погаснет.

Включение местного освещения

Включать и выключать освещение конфорок под вытяжкой можно независимо от работы вентилятора.

- Для включения освещения нажмите кратко правую кнопку освещения.

Загорится контрольная лампочка.

Местное освещение будет включено на максимальную яркость.

Регулировка яркости местного освещения

Вы можете плавно регулировать яркость местного освещения.

- Для этого включите местное освещение, нажмите правую кнопку и держите ее нажатой.
  Яркость света будет плавно уменьшаться до тех пор, пока Вы не отпустите кнопку.
- Если Вы опять будете держать нажатой эту кнопку, то яркость будет увеличиваться до тех пор, пока Вы не отпустите кнопку.

Если кнопку постоянно держать нажатой, то освещение будет меняться с яркого на тусклое.

Выключение местного освещения

- Посредством краткого нажатия на кнопку освещение будет выключено.

Контрольная лампочка погаснет.

Автоматическое отключение

Если в течение 10 часов не меняется управление включенной кухонной вытяжкой, то вентилятор автоматически отключается. Местное освещение, если оно включено, не отключается.

- Для нового включения вентилятора следует нажать его кнопку ВКЛ/ВЫКЛ.

Счетчик рабочих часов

Прибором запоминается время, в течение которого работает кухонная вытяжка.

Счетчик сигнализирует, когда жироулавливающий или угольный фильтр необходимо очистить или заменить.

Обнуление счетчика жироулавливающего фильтра

По истечении 30 часов эксплуатации или предварительно установленного времени эксплуатации вытяжки загорается контрольная лампочка на кнопке жиропоглощающих фильтров, сигнализируя о том, что их нужно очистить.

В заключение счетчик рабочих часов следует обнулить.

- Для этого при включенном вентиляторе держите нажатой в течение примерно 3 секунд кнопку жиропоглощающих фильтров.

Контрольная лампочка кнопки погаснет.

Снятие показаний счетчика жироулавливающего фильтра

До истечения времени эксплуатации фильтров Вы можете узнать, какая часть времени в процентном соотношении уже истекла.

- Включите вентилятор нажатием кнопки ВКЛ/ВЫКЛ.

- Держите нажатой кнопку жиропоглощающих фильтров.

Начнут мигать одна или несколько контрольных лампочек кнопок "**–** / **+**".

Количество мигающих контрольных лампочек укажет на истекшее время эксплуатации в процентах.

1 контрольная лампочка = 25 %
2 контрольных лампочки = 50 %
3 контрольных лампочки = 75 %
4 контрольных лампочки = 100 %

При выключении вытяжки или нарушении электроснабжения количество истекших рабочих часов сохраняется в памяти прибора.

Изменение настройки счетчика жироулавливающего фильтра

Вы можете настроить счетчик рабочих часов в соответствии с тем, как Вы привыкли готовить пищу.

– Выберите короткий срок эксплуатации вытяжки, если Вы много жарите и готовите пищу во фритюре.
– Если при готовке Вы используете очень мало жира, то можно выбрать длительный срок эксплуатации вытяжки.
– Если Вы готовите от случая к случаю, то целесообразно выбрать короткий срок эксплуатации. За длительный период эксплуатации накопившийся жир затвердеет, что усложнит очистку.

Заводская установка счетчика рабочих часов жироулавливающего фильтра соответствует 30 часам. Вы можете изменить значение, выбрав одну из установок: 20, 30, 40 или 50 часов.

■ Выключите вентилятор нажатием кнопки ВКЛ/ВЫКЛ.

■ Одновременно нажмите кнопку остаточного хода вентилятора и кнопку жироулавливающего фильтра.

Начнут мигать контрольные лампочки кнопки жиропоглощающего фильтра и кнопок "**–** / **+**".

Контрольные лампочки кнопок "**–** / **+**" укажут, на какое количество рабочих часов настроен счетчик:
Первая лампочка слева = 20 часов
Вторая лампочка слева = 30 часов
Третья лампочка слева = 40 часов
Четвертая лампочка слева = 50 часов

■ Установите желаемое время нажатием кнопок "**–** / **+**".

■ Подтвердите операцию нажатием кнопки жироулавливающего фильтра.

Все контрольные лампочки погаснут.

Если подтверждение не произойдет в течение 4 минут после установки, то прибор автоматически сохранит "старые" параметры настройки.

Активирование/изменение счетчика угольного фильтра

(только у приборов модельного ряда ...U)

Угольный фильтр требуется для работы в режиме циркуляции.

Счетчик рабочих часов угольного фильтра **в заводской настройке не включен**.

Установите время эксплуатации фильтра для режима циркуляции в соответствии с Вашими потребностями:

- Выключите вентилятор нажатием кнопки ВКЛ/ВЫКЛ.

- Одновременно нажмите кнопку остаточного хода вентилятора и кнопку угольного фильтра.

Начнут мигать контрольные лампочки кнопки угольного фильтра и кнопок "**–** / **+**".

Контрольные лампочки кнопок "**–** / **+**" укажут, на какое количество рабочих часов настроен счетчик:
Первая лампочка слева = 120 часов
Вторая лампочка слева = 180 часов
Третья лампочка слева = 240 часов
Четвертая лампочка слева = счетчик выключен

- Установите желаемое время нажатием кнопок "**–** / **+**".

- Подтвердите операцию нажатием кнопки угольного фильтра.

Все контрольные лампочки погаснут.

> Если подтверждение не произойдет в течение 4 минут после установки, то прибор автоматически сохранит "старые" параметры настройки.

Обнуление счетчика угольного фильтра

По истечении установленного времени эксплуатации загорится индикатор кнопки угольного фильтра. Угольный фильтр необходимо будет заменить.

В заключение счетчик рабочих часов следует обнулить.

- Для этого при включенном вентиляторе держите нажатой в течение примерно 3 секунд кнопку угольного фильтра.

Контрольная лампочка кнопки погаснет.

Снятие показаний счетчика угольного фильтра

До истечения времени эксплуатации фильтров Вы можете узнать, какая часть времени в процентном соотношении уже истекла.

- Включите вентилятор нажатием кнопки ВКЛ/ВЫКЛ.

- Нажмите кнопку угольного фильтра и держите ее нажатой.

Начнут мигать одна или несколько контрольных лампочек кнопок "**–** / **+**".

Количество мигающих контрольных лампочек укажет на истекшее время эксплуатации в процентах.

1 контрольная лампочка = 25 %
2 контрольных лампочки = 50 %
3 контрольных лампочки = 75 %
4 контрольных лампочки = 100 %

При выключении вытяжки или нарушении электроснабжения количество истекших рабочих часов сохраняется в памяти прибора.

Перед каждым проведением техобслуживания и ухода кухонную вытяжку следует отсоединять от электросети, для этого
- отключите защитный выключатель на распределительном щите или
- полностью выверните резьбовой предохранитель
на распределительном щите.

Корпус

Общая информация

На внешних поверхностях и органах управления прибора могут легко образовываться царапины и порезы. Поэтому при чистке изделия учитывайте следующие указания.

- Очищайте все внешние поверхности и органы управления только с помощью губчатой салфетки, моющего средства и теплой воды.
- В заключение протирайте поверхности насухо мягкой салфеткой.

При чистке в области элементов управления не следует использовать слишком много воды, чтобы избежать попадания влаги в электронный узел.

Не допускается использовать

– чистящие средства, содержащие соду, кислоту, хлориды или растворители,
– абразивные чистящие средства, например, абразивные порошки и пасты, грубые губки, например, предназначенные для чистки кастрюль, или губки, в которых от предыдущего применения могут содержаться остатки абразивных средств.

Особые указания для приборов с корпусом из нержавеющей стали

(не относятся к кнопкам управления!)

При чистке применяются средства, указанные в разделе "Общая информация", помимо этого пригодны неабразивные чистящие средства для стальных поверхностей.

Для того, чтобы избежать быстрого нового загрязнения, рекомендуется использовать специальные средства по уходу за поверхностями из нержавеющей стали (можно приобрести в сервисной службе). Аккуратно наносите средство тонким слоем с помощью мягкой салфетки.

Особые указания для приборов с цветным покрытием для корпуса

(модельный ряд Титан и особые цвета)

Кроме общих указаний необходимо учитывать то, что при чистке данных приборов невозможно избежать образования мельчайших царапин на поверхности.

Такие мелкие царапины могут более явно проявляться на темных поверхностях и при галогеновом освещении на кухне.

Особые указания для чистки кнопок управления

Кнопки управления могут изменить цвет или приобрести иной внешний вид при продолжительном воздействии на них загрязнений.
Поэтому загрязнения следует удалять немедленно.

При чистке соблюдайте общие указания, содержащиеся в этой главе.

Для чистки кнопок управления не разрешается использовать чистящие средства для стальных поверхностей.

Жироулавливающий фильтр

Металлические жироулавливающие фильтры многоразового использования, установленные в приборе, вбирают твердые частицы, содержащиеся в испарениях (жир, пыль и т.д.), таким образом предотвращается загрязнение кухонной вытяжки.

Очищайте жироулавливающие фильтры, как только загорится индикатор кнопки жироулавливающего фильтра.

Рекомендуется чистить жироулавливающие фильтры каждые 3 -4 недели, чтобы избежать накопления жира.

Чрезмерно загрязненный жиром фильтр может стать причиной возгорания!

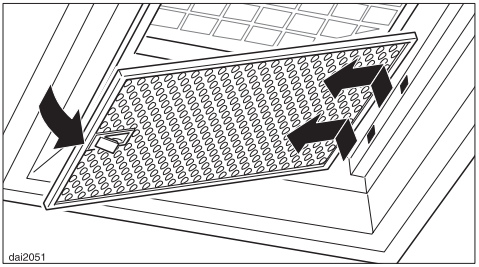

- Ослабить фиксатор фильтра, наклонить фильтр примерно на 45° вниз, вывести сзади из паза и снять.

Чтобы избежать повреждений фильтров и варочной поверхности, крепко придерживайте фильтры при манипуляциях с ними.

Ручная очистка жироулавливающих фильтров

- Чистите жироулавливающие фильтры с помощью щетки и теплой воды, в которую добавлено мягкое моющее средство.
  Не используйте концентрированные моющие средства.

Не допускается использовать

– чистящие средства для удаления накипи,

– абразивные порошки, абразивные пасты и агрессивные универсальные очистители,

– спреи для чистки духовых шкафов

Очистка жироулавливающих фильтров в посудомоечной машине

- Поставьте фильтры вертикально в нижний короб и запустите выполняться программу мойки при 65° с использованием мягкого моющего средства для посудомоечных машин.

Не рекомендуется использовать щелочные моющие средства для посудомоечных машин.

Проследите за тем, чтобы коромысло-распылитель могло свободно вращаться.

После очистки в посудомоечной машине от воздействия некоторых чистящих средств на внутренних поверхностях жироулавливающих фильтров могут остаться пятна.
Это не оказывает никакого влияния на функциональные качества фильтров.

- После чистки положите фильтры на поверхность, которая может впитывать влагу.

После снятия жироулавливающих фильтров рекомендуется очистить от отложений жира также доступные части корпуса вытяжки.
Это предотвратит опасность возгорания.

Следите за тем, чтобы при установке жироулавливающих фильтров фиксатор был направлен вниз.

Если фильтры были случайно установлены наоборот:

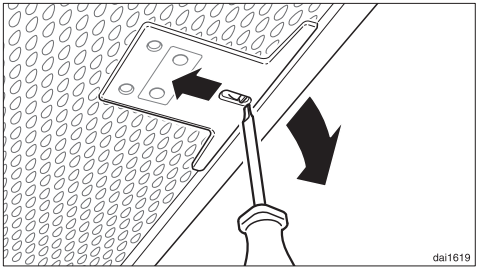

разблокируйте фильтры через выемки с помощью небольшой отвертки.

- После очистки держите нажатой кнопку жироулавливающего фильтра в течение примерно 3 секунд, чтобы вернуть счетчик рабочих часов в исходное состояние.
  Контрольная лампочка кнопки погаснет.

Если Вы чистили фильтры **до** того, как истекло установленное количество рабочих часов, то Вы можете вернуть счетчик рабочих часов в исходное состояние нажатием кнопки жироулавливающих фильтров в течение примерно 6 секунд.

Угольный фильтр

(только у приборов модельного ряда ...U)

При работе в режиме циркуляции кроме жироулавливающих фильтров также необходим угольный фильтр. Он абсорбирует образующиеся во время приготовления запахи.
Угольный фильтр устанавливается в корпусе вытяжки над жироулавливающими фильтрами.

Угольный фильтр можно приобрести в фирменных магазинах или сервисной службе.
Тип и наименование фильтра указаны в главе "Технические характеристики".

- Для установки или замены угольного фильтра жироулавливающие фильтры должны быть сняты с вытяжки, как описано ранее.
- Достаньте угольный фильтр из упаковки.

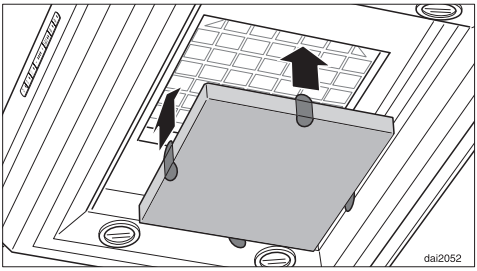

- Установить угольный фильтр.

При первой установке:

- Настройте счетчик рабочих часов фильтра в соответствии с Вашими потребностями (см. главу "Эксплуатация").

Заменяйте угольный фильтр всегда в том случае, если

– горит индикатор кнопки угольного фильтра

или

– запахи не абсорбируются в достаточной степени.

Угольный фильтр должен заменяться не реже одного раза в полгода.

Использованный фильтр можно утилизировать вместе с бытовым мусором.

- После замены держите нажатой кнопку угольного фильтра в течение примерно 3 секунд, чтобы вернуть счетчик рабочих часов в исходное состояние.
  Контрольная лампочка кнопки погаснет.

Если Вы заменяете угольный фильтр **до** того, как истекло установленное количество рабочих часов, то Вы можете вернуть счетчик рабочих часов в исходное состояние нажатием кнопки угольного фильтра в течение примерно 6 секунд.

Замена галогенных ламп

■ Отключить вытяжку от электросети, для этого –

– выключить предохранитель на распределительном щите или

– полностью вывернуть резьбовой предохранитель на распределительном щите.

⚠ Галогенные лампы при эксплуатации сильно нагреваются. Даже спустя некоторое время после выключения существует опасность получения ожогов. Подождите несколько минут, прежде чем заменить галогенную лампу.

При установке новых галогенных ламп не допускается прикасаться непосредственно к их стеклянной колбе, так как при этом их можно повредить. Обращайте внимание на указания производителя лампы.

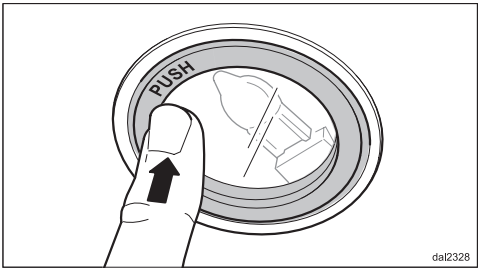

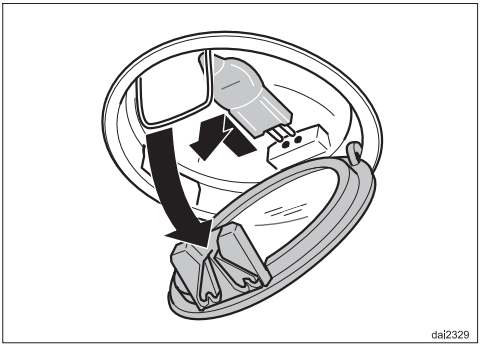

■ Для замены лампы слегка прижмите ее плафон кверху. Плафон откроется, и его можно будет откинуть вниз.

■ Вытащите галогенную лампу из патрона и вставьте новую галогенную лампу (20 Вт, цоколь G 4).

■ Снова закройте и вставьте плафон лампы.

Если Вы не можете самостоятельно устранить неисправности, обращайтесь, пожалуйста, в сервисную службу Miele.

Информацию о сервисной службе Miele и условиях гарантии Вы найдете в разделе "Гарантия качества товара".

Сервисной службе необходимо сообщить название модели и заводской номер Вашего прибора. Эти данные Вы найдете на типовой табличке, которая будет видна после извлечения жироулавливающих фильтров.

Сертификат (только для РФ)

РОСС DE.АЯ46.В06493
с 23.05.2006 по 22.05.2009г.

Соответствует требованиям
ГОСТ Р МЭК 60335-2-31-99,
ГОСТ Р 51318.14.1-99,
ГОСТ Р 51318.14.2-99,
ГОСТ Р 51317.3.2-99,
ГОСТ Р 51317.3.3-99

Размеры прибора

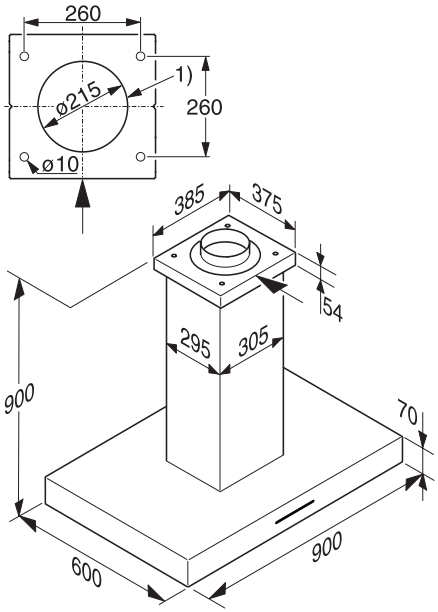

DA 420-4, DA 420-4 EXT

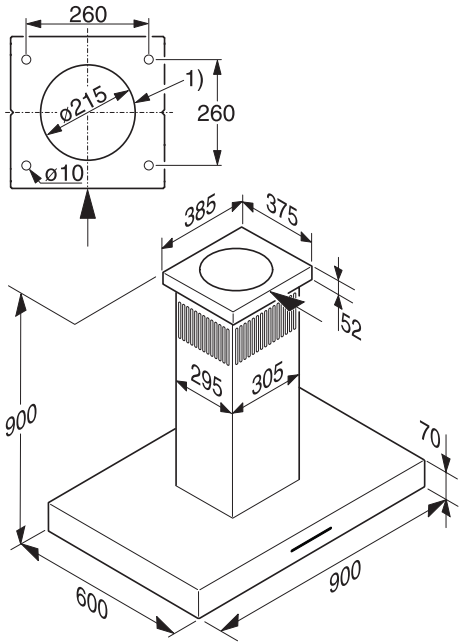

DA 420-4 U

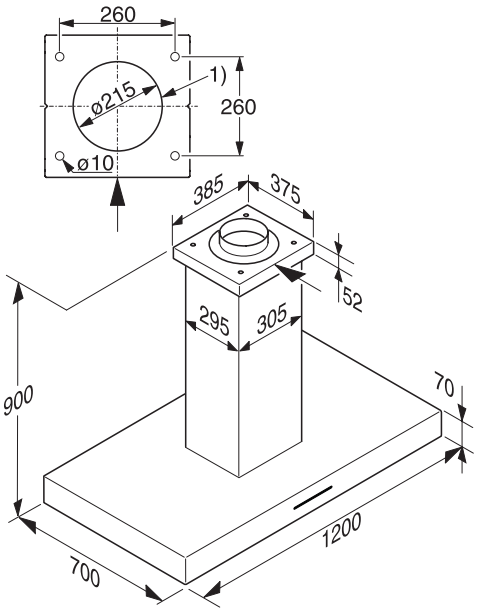

DA 424-4, DA 424-4 EXT

1) Отверстие для вывода воздуховода, сетевого кабеля и у приборов модельного ряда ...EXT соединительного кабеля, ведущего к выносному вентилятору

В режиме циркуляции требуется только прокладывание сетевого кабеля.

Штуцер воздуховода ∅ 150 мм (не в режиме циркуляции)

Расстояние между варочной поверхностью и вытяжкой

Если производителем варочной поверхности не заданы безопасные расстояния большего размера, то при выборе монтажной высоты необходимо соблюсти следующие **минимальные** безопасные расстояния между варочной поверхностью и нижним краем вытяжки:
электрические конфорки:
550 мм
газовые конфорки:
650 мм
электрогриль, фритюрница:
650 мм

При этом примите также во внимание главу "Указания по безопасности и предупреждения".

– Для того, чтобы под вытяжкой можно было свободно передвигаться и удобно работать, рекомендуется расстояние 650 мм.

Перед проведением монтажа обратите внимание на информацию, приведенную на следующих страницах и в главах "Размеры прибора" и "Указания по безопасности и предупреждения".
Особенно это касается случаев одновременной эксплуатации вытяжки и устройства горения, зависимого от комнатного воздуха, так как при определенных обстоятельствах существует опасность получения отравления!

Инструкция по монтажу

Отдельные этапы монтажа описаны в прилагаемом монтажном листе.

Материал для монтажа

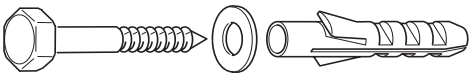

4 шурупа 8 x 60 мм с
4 подкладными шайбами и
4 дюбелями S 10 для прикрепления потолочной пластины к потолку

Шурупы и дюбели пригодны для монтажа вытяжки к бетонному потолку.
Для других конструкций потолка используйте подходящий крепежный материал.
Обратите внимание на достаточную несущую способность потолка.

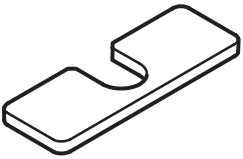

2 шурупа M4 x 8 мм для крепления трубы вытяжки.

4 выравнивающих пластины для монтажа вытяжки на негоризонтальном потолке

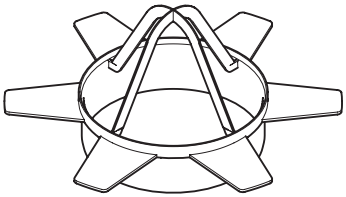

1 штуцер воздуховода позволяет изменить положение отверстия для воздуховода в потолке (не у приборов модельного ряда ...U).

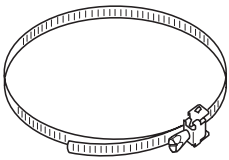

1 хомут шланга для крепления воздуховода к штуцеру.
(не у приборов модельного ряда ...U)

⚠ Обязательно примите во внимание главу "Указания по безопасности и предупреждения".
При одновременной эксплуатации вытяжки и устройства горения, зависимого от комнатного воздуха, при определенных обстоятельствах существует опасность получения отравления!
В случае сомнения получите подтверждение безопасной работы прибора у специалиста по эксплуатации печного оборудования.

– Воздуховод должен быть максимально коротким и прямым.

– Диаметр воздуховода должен быть не менее 150 мм.

Если использовать воздуховод диаметром менее 150 мм или плоские вытяжные каналы, то неизбежно возникновение повышенного уровня шума при работе кухонной вытяжки и сильное снижение мощности всасывания.

Использование воздуховода меньшего диаметра допускается только в крайнем случае, например, если воздуховод уже проложен.

– Используйте колена только с большим радиусом. Малый радиус уменьшает производительность вытяжки.

– В качестве воздуховода используйте только гладкие трубы или гибкие отводные шланги из негорючего материала.

– При горизонтальной прокладке воздуховода должен выдерживаться уклон не менее 1 см на каждый метр.

Это предотвратит возможное попадание конденсата в вытяжку.

– Если вытяжной канал выводится на улицу, то рекомендуется встраивание в стену раздвижного вентиляционного патрубка .

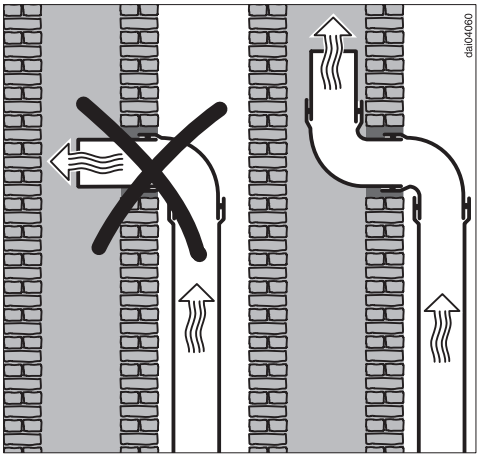

– Если вытяжной канал выводится в дымовую трубу, то входной патрубок должен быть изогнут в направлении потока воздуха.

Важно!

Если воздуховод прокладывается через холодные помещения, чердаки и т.д., то внутри отдельных участков может возникать сильный перепад температур. Это повлечет за собой образование конденсата. В таком случае необходима изоляция воздуховода.

Заслонка для предотвращения образования конденсата

(дополнительно приобретаемая принадлежность)

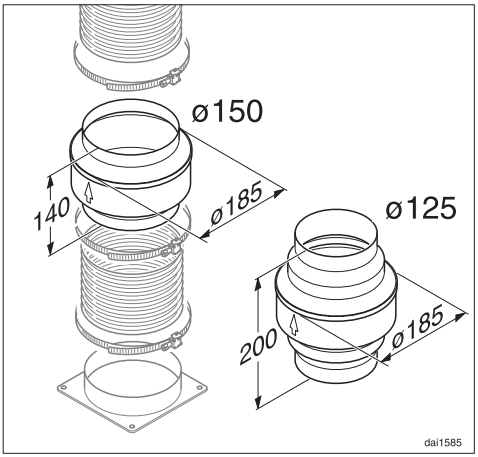

Кроме оснащения воздуховода соответствующей изоляцией, рекомендуется также монтаж данной заслонки, которая улавливает и испаряет образующийся конденсат. Соответствующую заслонку можно приобрести для воздуховода ∅ 125 или ∅ 150 мм.

При установке заслонки имейте в виду то, что она должна устанавливаться в определенном положении, а именно, вертикально и по возможности на малом расстоянии от выпускного штуцера вытяжки (над ним). Стрелка на корпусе указывает направление выдувания воздуха.

У кухонных вытяжек, которые подготовлены для подключения к выносному вентилятору (модельный ряд ...EXT), противоконденсатная заслонка уже встроена непосредственно в саму вытяжку.

Шумоподавитель

(дополнительно приобретаемая принадлежность для приборов модельного ряда ...EXT)

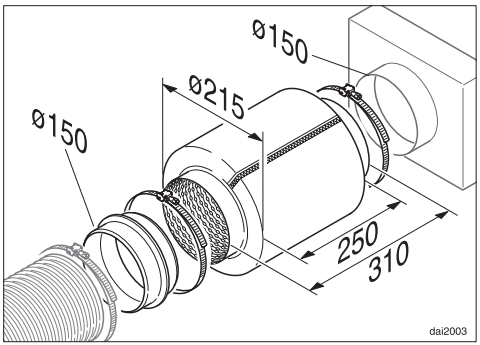

Для дополнительной звукоизоляции при эксплуатации вытяжки с выносным вентилятором рекомендуется установка шумоподавителя.

Его можно установить в подходящем месте воздуховода между вытяжкой и выносным вентилятором.

Стационарное подключение

⚠ Подключение прибора к электросети должно осуществляться квалифицированным специалистом-электриком, который хорошо знает и тщательно соблюдает принятые в данной стране инструкции предприятий электроснабжения и дополнения к ним. Неправильно выполненные работы по монтажу, техобслуживанию и ремонту могут быть причиной серьезной опасности для пользователя, за которую производитель ответственности не несет.

Кухонную вытяжку можно подключать только к проложенной согласно предписаниям сети электропитания. Допускается подключение прибора только к стационарной электропроводке с заземлением!

Для повышения безопасности рекомендуется включать в цепь питания прибора устройство защитного отключения УЗО с током срабатывания 30 мА.

В сети электропитания должно иметься разделительное устройство для каждого полюса. В качестве разделительного устройства служат выключатели с контактным отверстием минимум 3 мм.
К ним относятся линейные защитные автоматы, предохранители и контакторы.

Необходимые параметры подключения Вы найдете на типовой табличке (см. главу "Сервисная служба").

Проверьте, соответствуют ли эти данные напряжению и частоте электросети.

Работа вытяжки с модулем управления DSM 400

Для комбинирования вытяжки с другими устройствами необходимо приобрести дополнительную принадлежность - модуль управления Miele DSM 400.

Благодаря ему возможно:

Подключение выключателя с оконным контактом

Если при одновременной эксплуатации вытяжки и устройства горения, зависимого от комнатного воздуха, можно обеспечить необходимое поступление воздуха только с помощью открытого окна, то модуль управления позволяет подключить выключатель с оконным контактом (не входит в комплект поставки).

При этом эксплуатация вытяжки будет возможна только, если окно открыто в достаточной степени (см. информацию также в главе "Указания по безопасности и предупреждения").

При закрытом окне вентилятор включаться не будет. Индикатор кнопки Вкл/Выкл вытяжки будет мигать.

Освещение вытяжки будет при этом работать, как обычно.

Приборы модельного ряда ...EXT могут также комбинироваться с выключателем, имеющим оконный контакт.

При создании притока воздуха через открытое окно проследите, чтобы поступлению воздуха не препятствовали опускаемые рулонные жалюзи.

Если модуль управления будет демонтирован для эксплуатации вытяжки без выключателя с оконным контактом (например, после переезда), то настройку электроники вытяжки необходимо будет вернуть в исходное состояние.
Это может быть выполнено только специалистом сервисной службы.

Использование изолированных управляющих контактов

Они служат для управления другим (внешним) устройством в зависимости от того, включен или выключен вентилятор вытяжки.

– Например, для обеспечения притока свежего воздуха при одновременной эксплуатации вытяжки и устройства горения, зависимого от комнатного воздуха, будет возможно подключение приточного вентилятора или открывание заслонки приточной вентиляции с электроприводом, как только будет включаться вентилятор вытяжки.
  При этом необходимо проследить, чтобы мощность вентилятора была достаточной или чтобы воздуховод имел достаточный диаметр.

– Если невозможно обеспечить приток свежего воздуха, то изолированные управляющие контакты позволяют выключить устройство горения, зависимое от комнатного воздуха, при включении вытяжки.

См. также информацию об этом в главе "Указания по безопасности и предупреждения".

Подключение кнопочного выключателя с подсветом

Модуль управления позволяет включать и затемнять освещение вытяжки также с помощью кнопочного выключателя с подсветом, интегрированного в систему домашней электропроводки.

Монтаж

Монтаж модуля управления в трубу вытяжки осуществляется после снятия декоративной рамки в области крепления вытяжки к потолку.

К модулю управления прилагается подробная инструкция с описанием его работы / инструкция по монтажу.

Технические характеристики

Общая потребляемая мощность . . . . . 280 Вт
- Двигатель вентилятора* . . . . 200 Вт
- Подсветка по периметру . . 4 x 20 Вт

Напряжение сети . . . . . AC 230 В

Частота сети . . . . . 50 Гц

Предохранитель . . . . . 10 А

Вес
DA 420-4 . . . . . 32 кг
DA 424-4 . . . . . 36 кг
DA 420-4 EXT . . . . . 29 кг
DA 424-4 EXT . . . . . 33 кг
DA 420-4 U . . . . . 34 кг

Мощность вентилятора* по EN 61591

Производительность вывода воздуха у DA 420-4, DA 424-4 с системой отвода ∅ 150 мм:

Уровень I . . . . . 200 $м^3$/ч
Уровень II . . . . . 320 $м^3$/ч
Уровень III . . . . . 480 $м^3$/ч
Интенсивный уровень . . . . . 700 $м^3$/ч

Свободный отвод воздуха . . 730 $м^3$/ч

Производительность циркуляции DA 420-4 U с угольным фильтром:

Уровень I . . . . . 150 $м^3$/ч
Уровень II . . . . . 260 $м^3$/ч
Уровень III . . . . . 400 $м^3$/ч
Интенсивный уровень . . . . . 500 $м^3$/ч

Дополнительно приобретаемая принадлежность для работы в режиме циркуляции:
- Угольный фильтр Miele DKF 12-1 с активированным углем

*Общая потребляемая мощность и производительность вывода воздуха приборов модельного ряда ...EXT зависят от подключенного выносного вентилятора.

Длина соединительного кабеля для подключения выносного вентилятора. . . . . 1,4 м

Уважаемый покупатель!

Гарантийный срок на изделие составляет 24 месяца со дня продажи, но не более 36 месяцев со дня его производства. При условии использования изделия исключительно для личных, семейных, домашних и иных нужд, не связанных с осуществлением предпринимательской деятельности.

В течение указанного срока Вы можете реализовать свои права на безвозмездное устранение недостатков изделия и удовлетворение иных установленных законодательством требований потребителя в отношении качества изделия, при условии использования изделия по назначению и соблюдения требований по установке, подключению и эксплуатации изделия, изложенных в настоящей инструкции.

Обращаем Ваше внимание на то, что начало исчисления гарантийного срока зависит от правильного заполнения сведений о продаже и, для изделий, требующих специальной установки и подключения, сведений об установке и подключении. Требуйте заполнения!

Пожалуйста, во избежание недоразумений, сохраняйте документы, свидетельствующие об оплате изделия и услуг по его установке и подключению.

Внимание! Изделие имеет уникальный заводской номер. Заводской номер позволяет узнать точную дату производства изделия.

В случае устранения сервисной службой Miele неполадок оборудования в период действия гарантийного срока посредством замены детали указанного оборудования, клиент обязан вернуть представителю сервисной службы демонтированную деталь по окончании ремонта (в момент устранения неполадки оборудования).

Гарантийное обслуживание не распространяется на:

- работы, оговоренные в настоящей Инструкции, по регулировке, чистке, замене расходных материалов и прочему уходу за изделием;
- расходные материалы (фильтры, мешки-пылесборники и т.п.).

По всем вопросам технического обслуживания или приобретения дополнительных принадлежностей и расходных материалов просим обращаться к продавцу, у которого Вы приобрели это изделие, или в один из сервисных центров Miele.

Контактная информация о Miele

Российская Федерация

Горячая линия **8-800-200-29-00** (звонок бесплатный на всей территории РФ)

E-mail: service@miele.ru
Internet: www.miele.ru

Сервисные центры Miele:

ООО Миле СНГ
129164 Москва
Зубарев пер., 15-1
Тел. (495) 745 89 80
Факс (495) 745 89 84

197046 Санкт-Петербург
Петроградская наб., 18 а
Тел. (812) 332 08 00
Факс (812) 332 03 32

Украина

ООО "Миле"
04073, Киев,
Московский пр-т 9, корп. 1
БЦ "Форум Парк Плаза"
Тел. (044) 590 26 22
8 800 500 29 00
Факс (044) 590 26 21
E-mail: service@miele.ua

ТОО "Миле"
Республика Казахстан
050059, г. Алматы
Проспект Аль-Фараби, 13
Тел. (727) 311 11 41
Факс (727) 311 10 42
Горячая линия 8-800-080-53-33

Другие страны СНГ

ООО Миле СНГ
Тел. +7 495 745 89 80
Факс + 7495 745 89 84

Внимание!
Условия гарантии в данных странах (в силу местного законодательства) могут быть иными. Уточнить условия гарантии можно у продавца.

Гарантия качества товара

Сведения о продаже

Фирма-продавец: _____

Название магазина и его адрес: _____

Дата покупки: _____

Вскрыл упаковку, проверил комплектность: _____
Подпись продавца и штамп магазина

Подтверждаю получение исправного изделия,
претензий по внешнему виду и комплектности
не имею, с условиями гарантии ознакомлен: _____
Подпись покупателя

Сведения об установке

Фирма-установщик: _____

Дата установки и подключения: _____

За качество выполненных работ отвечаю: _____
ФИО и подпись мастера

Работу принял, качеством работы удовлетворен: _____
Подпись покупателя

Miele

Производитель:

Миле & Ци. КГ, ул. Карла Миле, 29, 33332 Гютерсло, Германия
Miele & Cie. KG, Carl-Miele-Straße 29, 33332 Gütersloh, Deutschland

Изготовлено на заводе:

Империал-Верке оХГ, ул. Бредде, 53 - 55, 59759 Арнсберг, Германия
Imperial Werke oHG, Breddestr. 53 - 55, 59759 Arnsberg, Deutschland

Импортеры:

ООО Миле СНГ
Российская Федерация и
страны СНГ
125167 Москва,
Ленинградский проспект, 39а
Телефон: (495) 745 8990
8 800 200 2900
Телефакс: (495) 745 8984

Internet: www.miele.ru
www.miele-shop.com
E-mail: info@miele.ru

ТОО Миле
Казахстан
050059, г. Алматы
Проспект Аль-Фараби, 13
Тел. (727) 311 11 41
8-800-080-53-33
Факс (727) 311 10 42

ООО "Миле"
Украина
04070 Киев, ул. Спасская, 30А
Телефон: (044) 496 0300
Телефакс: (044) 494 2285

Internet: www.miele.ua
E-mail: info@miele.ua

АЯ46

Право на изменения сохраняется / 1209

M.-Nr. 07 261 280 / 02

CE